KYO

Unit

Installatie handleiding

Programmatie via klavier & PC

KYO 4 / 8 / 32

Revisie 08/2006

Inleiding

Algemene karakteristieken

Centrale

- 8 programmeerbare zones (4 voor de KYO 4)
- Uitbreidbaar tot 32 zones via M-IN/6 (KYO 32 en 32G)
- 1 gebalanceerde sabotage zone
- 1 alarm uitgangsrelais 1A (3A op de « G » modellen)
- Open collector uitgangen (OC)
  3 x 150 mA voor de KYO 4, 8 en 32
  5 x 500 mA voor de KYO 8G en 32G
  Uitbreidbaar tot 14 x 150 mA voor de KYO 32 via M-OUT/6
  Uitbreidbaar tot 16 x 150 mA voor de KYO 32G via M-OUT/6
- METALEN of PLASTIEKEN kasten
- Mogelijkheid om conventionele branddetectors aan te sluiten
- 256 evenementen op KYO 32G, 128 evenementen op KYO 4, 8 en 32
- Ondersteund tot 8 klavieren (LCD en/of LED)
- 24 gebruikerscodes (4 – 6 cijfers)
- Ondersteund tot 16 lezers (ECLIPSE en/of PROXY)
- 128 PROXY kaarten en/of SAT sleutels
- 4 onafhankelijke groepen (8 voor KYO 32 en 32G)
- 3 wapeningsmodes (TOTAAL, type A en type B) : typen A en B kunnen TOTAAL, PARTIEEL of PARTIEEL ZONDER INGANGSVERTRAGING wapenen
- Groep ontwapenen met PATROUILLE code met automatische of manuele herwapening
- Programmatie vanaf LCD klavier (ALISON, MIA of ONIA/TAST-R)
- Programmatie via RS-232
- Programmatie via telefoon lijn
- Voedingen : 1 A lineair voor KYO 4, 8 en 32
  1,5 A geschakeld voor KYO 8G en 32G
  3 A geschakeld voor KYO 8G en 32G (optie)

Kiezer

- DTMF of puls
- 8 programmeerbare telefoon nummers
- Ondersteund verscheidene protocols waaronder : CONTACT ID, CESA, ...
- Aanvaard commando's via telefoontoestel (DTMF) : wapenen, ontwapenen, (des)activeren van uitgangen, Spreken /Inluisteren vanop afstand (vereist optionele NC2/VOX)
- Beheert vocale boodschappen (vereist optionele NC2/VOX)
- Dubbele oproep
- Laat toe toestellen te delen op de lijn

Over het systeem

De centrale — De **centrale** bestaat uit de controle eenheid, de digitale kiezer, modem en een RS-232 interface. Hij wordt bediend via de klavieren en/of de sleutel/proximity lezers

Digitale kiezer — De **digitale kiezer** kan tot 8 tel. Nummers bellen voor up/download en meldkamers

NC2/VOX — De **NC2/VOX** vocale module (optie) laat de kiezer toe om 8 spraak boodschappen naar de 8 tel. Nummers te sturen. Hij laat eveneens toe vanop afstand in te spreken/ luisteren (AUDIO VERIFICATIE)

Up/down load — De **B-MOD** modem & software laat de programmatie en het beheer toe via een computer vanop afstand.

Telemonitoring — De **B-MOD/Rx**modem laat boven op de teleservice functies toe, om ook alarmen te ontvangen, net zoals een meldkamer.

Centrale versies

Tabel 1.2 – Verschillen tussen de modellen

MODEL	Karakteristieken		
	GROEPEN	ZONES	UITGANGEN
KYO 4	4	4	3 x 150 mA
KYO 8	4	8	3 x 150 mA
KYO 32	8	8 uitbreidbaar tot 32*	3 x 150 mA uitbreidbaar tot 14**
KYO 8 G	4	8	5 x 500 mA
KYO 32 G	8	8 uitbreidbaar tot 32*	5 x 500 mA uitbreidbaar tot 16**

* De M-IN/6 hebben 6 ingangen
** De M-OUT/6 hebben 6 uitgangen van 150 mA

Componenten en accessoires

Tabel 1.3 – componenten en accessoires	
Code	**Beschrijving**
TRF	Transformator 17 V – 1,5 A
BAQ 15	Geschakelde voeding 1,5 A
BAQ 35	Geschakelde voeding 3 A
ALISON/S - DV	LCD Klavier (bruikbaar voor programmatie)
ALISON/8L - 32LP	LED Klavier met synoptische weergave van de zones
MIA-D	LCD Klavier (bruikbaar voor programmatie)
MIA-S	LCD Klavier (bruikbaar voor programmatie)
OMNIA/TAST-R	LCD Klavier (bruikbaar voor programmatie)
NC2/TAST	LED Klavier
IKON/KP	LED Klavier
ECLIPSE	Inbouw sleutellezer (TICINO MAGIC)
PROXY	Proximity Lezer IP-34
SAT	Digitale sleutel voor ECLIPSE en PROXY lezers
PROXY-CARD	Proximity kaart voor PROXY lezers
NC2/VOX	Vocale module 8 boodschappen – 90 seconden
VOX-REM	Spreek/Inluister Module vanop afstand
M-IN/6	Uitbreiding 6 ingangen
M-OUT/6	Uitbreiding 6 uitgangen
VECTOR RX	DRAADLOZE ontvanger – beheert 16 zenders
ARC10	4 kanaals zender
AMD10	Draadloze “PET IMMUNE” detector 12 m – 90°
AMC10	Draadloos magneet contact
ASD10	Draadloze optische branddetector
AGD10	Draadloze glasbreuk detector
B-MOD	Teleservice Modem
B-MOD/RX	Teleservice en telemonitoring Modem
SECURITY SUITE	Programmatie en beheer software

Technische Specificaties

Tabel 1.4 – Technische Specificaties		
CENTRALES		
SPECIFICATIES	**WAARDEN**	
	KYO 4 KYO 8 KYO 32	KYO 8 G **KYO 32 G**
Spanning	230 V AC 50 Hz +/- 10%	
Max. Verbruik	0,20 A	0,21 A
Max. Vermogen	45 W	50 W
Batterij laadstroom	13,8 V DC / 1 A	13,8 V DC / 1,5 A
Isolatie Klasse	I	I
Beschikbare stroom voor randapparatuur	0,9 A	1,3 A
Batterij compartiment	12 V – 7 Ah	12 V – 7 Ah (Plastiek)
Werkingstemperatuur	+5 ~ +40°C	
Afmetingen (LxHxD)	235 x 269 x 77 Metaal 309 x 227 x 89 Plastiek	309 x 227 x 89 Plastiek
Gewicht (zonder batterij)	2,7 Kg Metaal 1,8 Kg Plastiek	1,3 Kg Plastiek
Normen	EN 60950:2000 – EN 50081-1:1992 EN 50130-4 :1995+A1 :1998 – CEI 79-2 2e ed. 1993	

COMPONENTEN EN ACCESSOIRES			
BESCHRIJVING		**MAX. VERBRUIK (mA)**	**AFMETINGEN (mm) (L X H X D)**
PCB	**KYO 4-8-32**	100	122 x 118
	KYO 8G-32G	150	166 x 109
KLAVIER	**ALISON/S - DV**	90	140 X 115 X 33
	ALISON/8L –32L		140 X 115 X 33
	MIA-S/MIA-D	50	164 x 133 x 44
	OMNIA/TAST-R	50	160 x 73 x 30
	NC2/TAST	80	117 x 96 x 25
	IKON/KP	80	160 x 73 x 30
LEZER	**ECLIPSE**	30	20 x 44 x 48
	PROXY	30	78 x 108 x 22
UITBREIDING	**M-IN/6**	20	108 x 101 x 34
	M-OUT/6	20	108 x 101 x 34
NC2/VOX		30	58 x 71
VECTOR RX		50	146 x 290 x 28

Identificatie van de componenten

KYO 4, KYO 8, KYO 32 METAAL

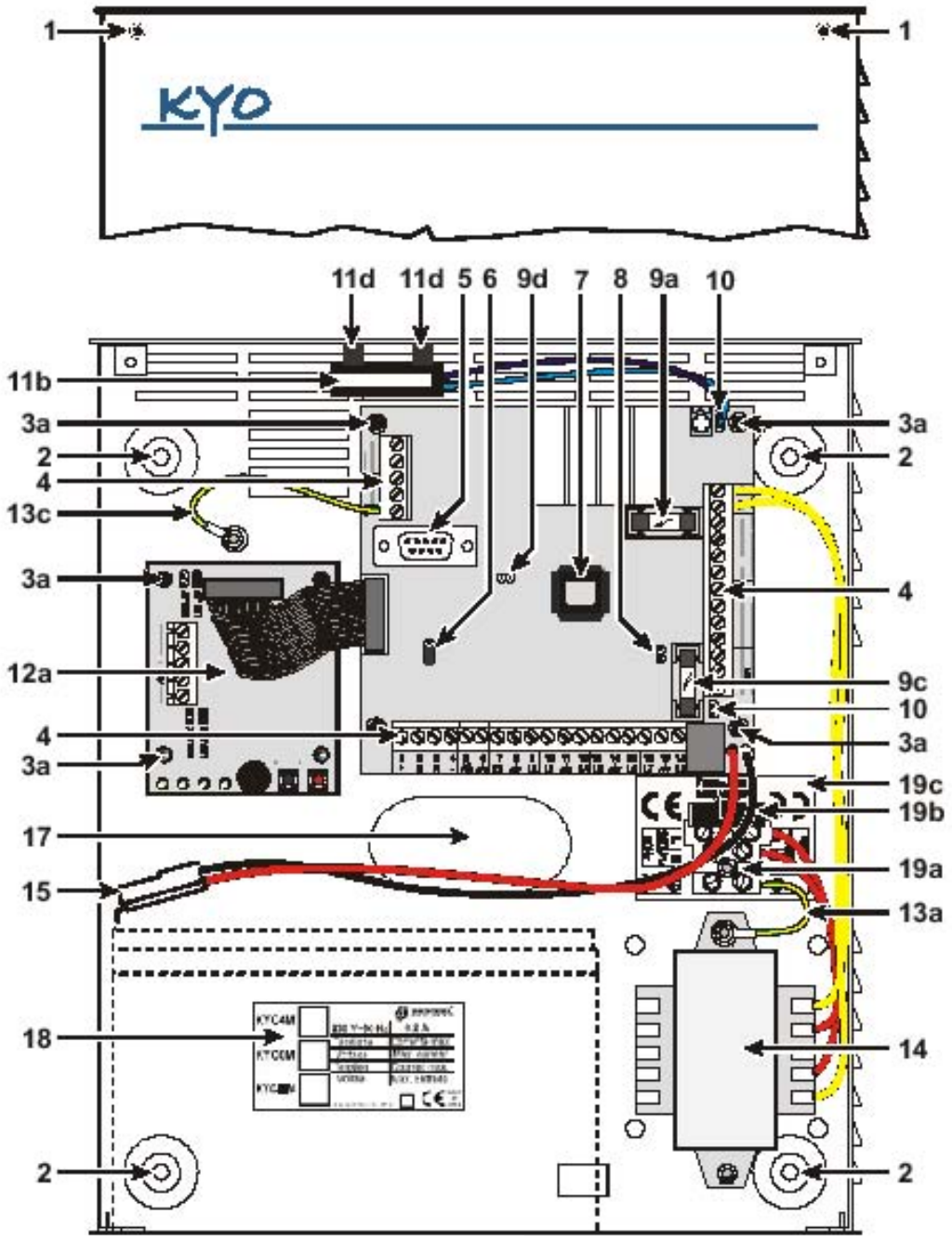

Figuur 2.1 – KYO 32 M met NC2/VOX

KYO 4, KYO 8, KYO 32 PLASTIEK

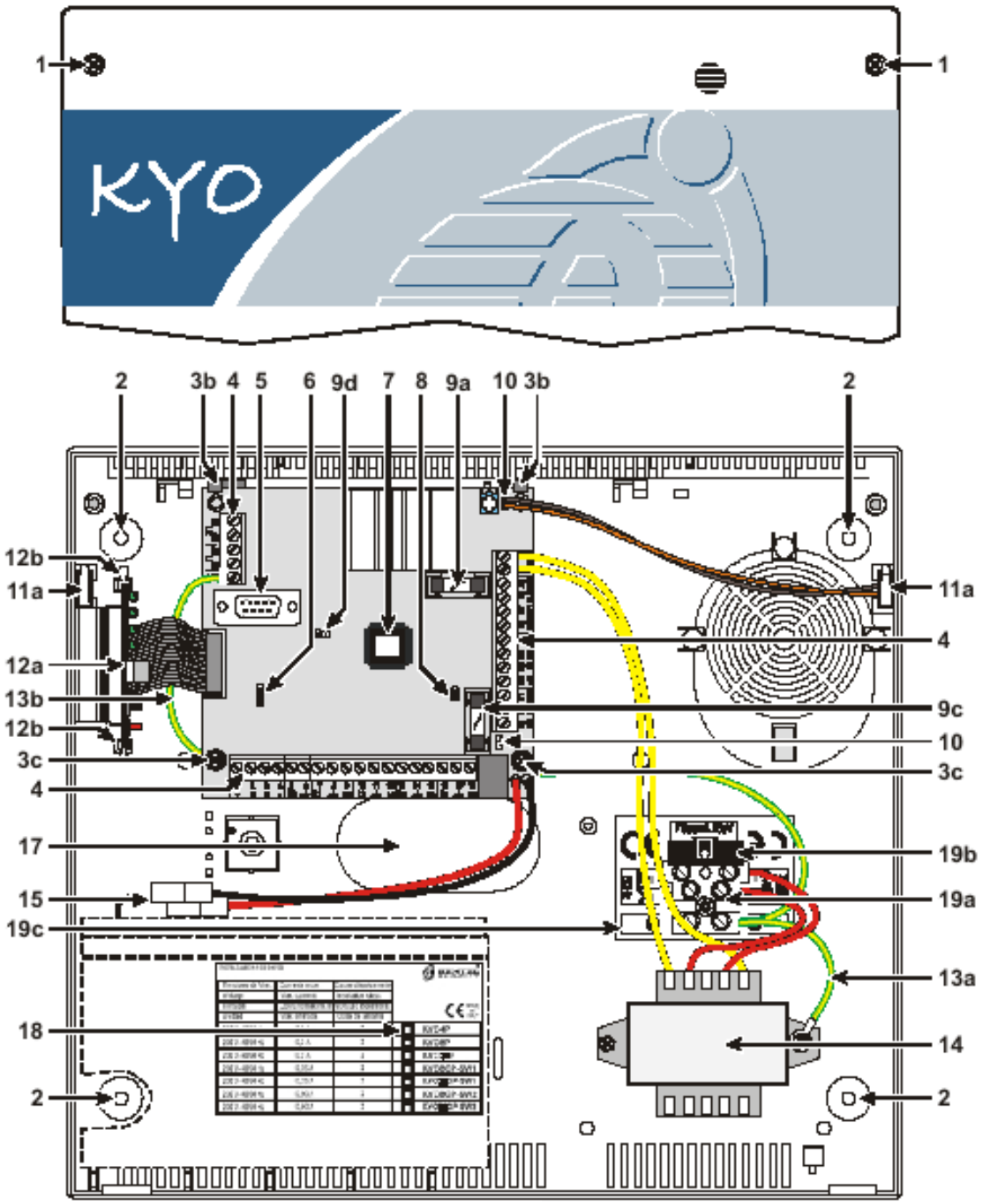

Figuur 2.2 – KYO 32 P met NC2-VOX

KYO 8G, KYO 32G PLASTIEK

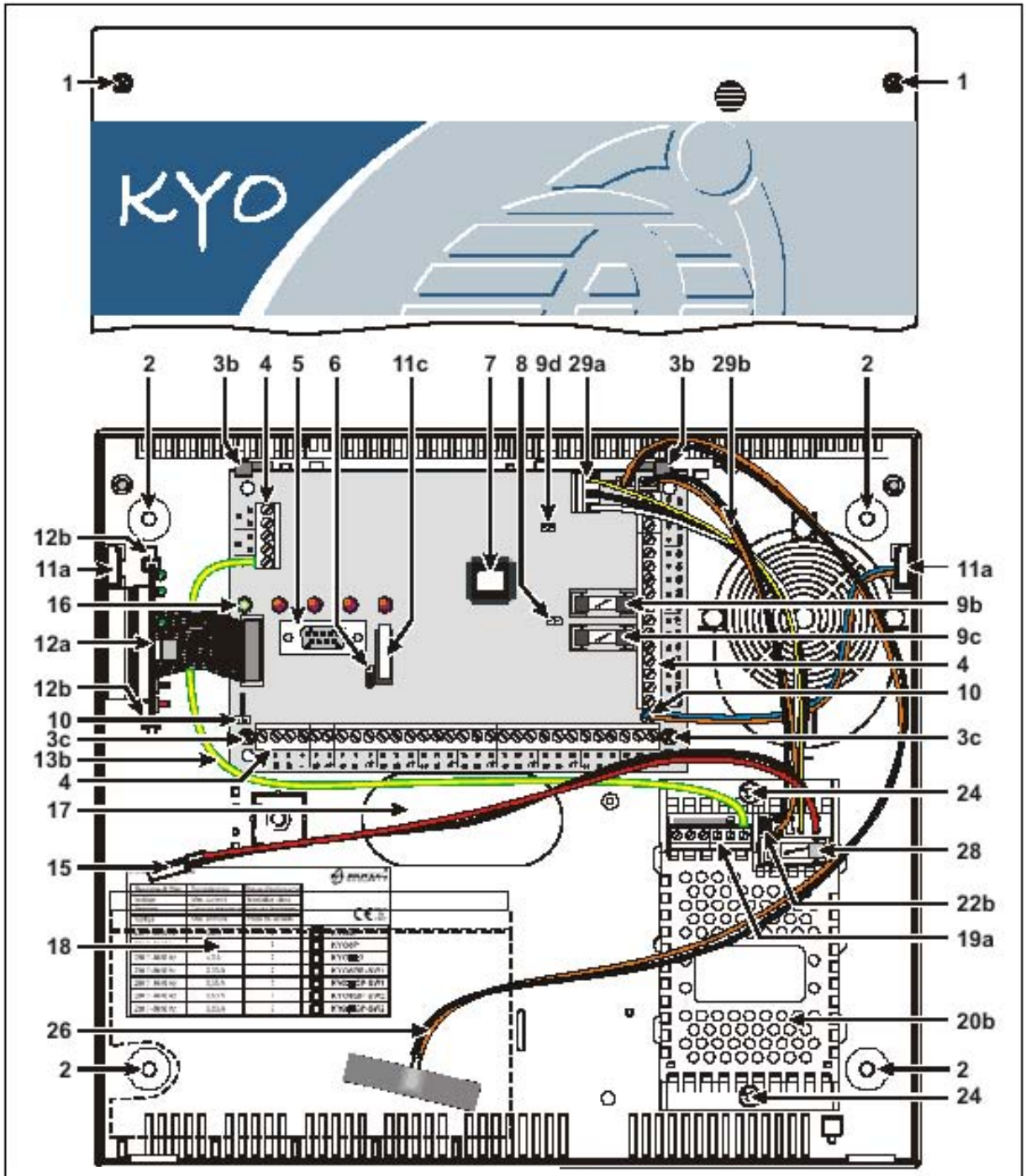

Figuur 2.3 – KYO 32 GP met NC2-VOX

Tabel 2.1 – Identificatie van de componenten	
Component	**Beschrijving**
1	Sluitingsvijzen
2	Bevestigingsgaten
3a	Support voor PCB
3b	Support voor bevestiging PCB
3c	Bevestigingsvijzen
3d	Support voor 3A voeding
4	Klemmen
5	DB-9 mannelijk voor verbinding met PC
6	Niveau bus BPI : ⇨ 5 V (fabrieksinstelling) ⇨ 12 V
7	Firmware versie
8	Jumper “STOP ALARM” (onderhoudsmode) =alarmen actief = Alarmen uitgeschakeld, onderhoudsmode actief
9a	Zekering : Bescherming batterij (250 V – 8 A)
9b	Zekering : Axillaire voeding (250 V – 2A)
9c	Zekering : Voeding van BPI bus (250 V – 5 A)
10	Connector voor TAMPER micro-switch (NO per definitie)
11a	Micro-switch voor plastieken kast
11b	Micro-switch voor metalen kast
11c	TAMPER switch (KYO 8G en 32G)
11d	Afstandshouders in plastiek
12a	NC2/VOX optioneel
12b	Support vocale module
13a	Aardingsdraad
13b	Aardingsdraad
13c	Aardingsdraad
14	Transformator 220 Vac – 17 Vac – 1,5 A
15	Batterij kabels
16	Status LED’s
17	Kabel doorvoer
18	Revisie
19a	Aansluiting 220 V
19b	Zekering netspanning 250 V – 500 mA
19c	Label
20b	Geschakelde voeding 1,5 A (BAQ15)
21	Netspanning LED (AAN=OK)
22a	Regeling spanning
22b	Jumper KST : dient ingeschakeld indien de temperatuur sonde aangesloten is.
24	Bevestigingsvijs voor geschakelde voedingen
25a	Bevestigingsvijs voor geschakelde voedingen
25b	Rivet
26	Thermische sonde op batterij te schroeven (optioneel)
29a	Aansluiting geschakelde voeding
29b	OVC kabel (Output Voltage Control) Spanningscontrole)

ALISON/S en ALISON/DV Klavieren

Gebruik deze klavieren voor de controle en de programmatie van het systeem.

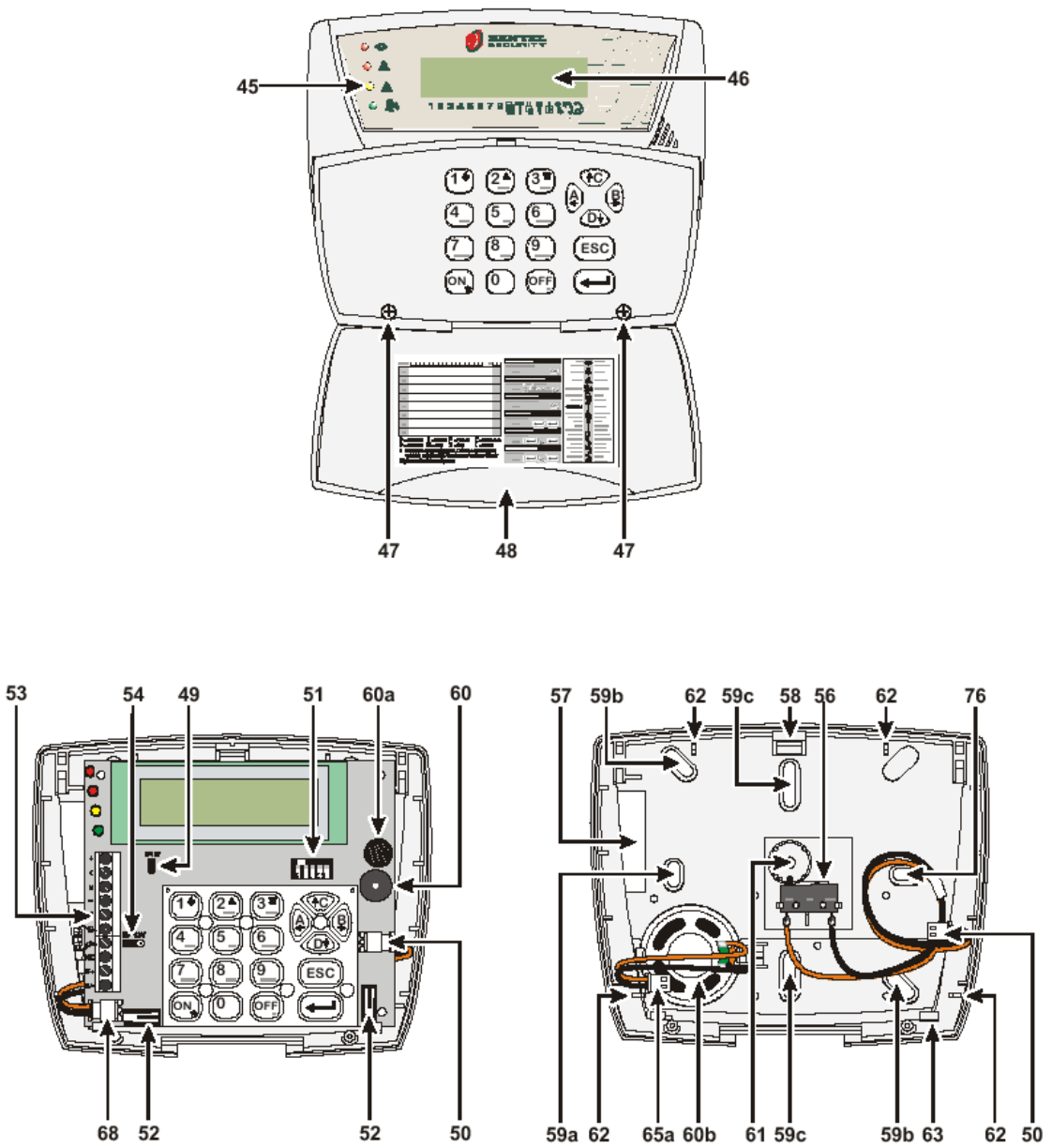

Figuur 1.1a – ALISON/S en ALISON/DV klavieren

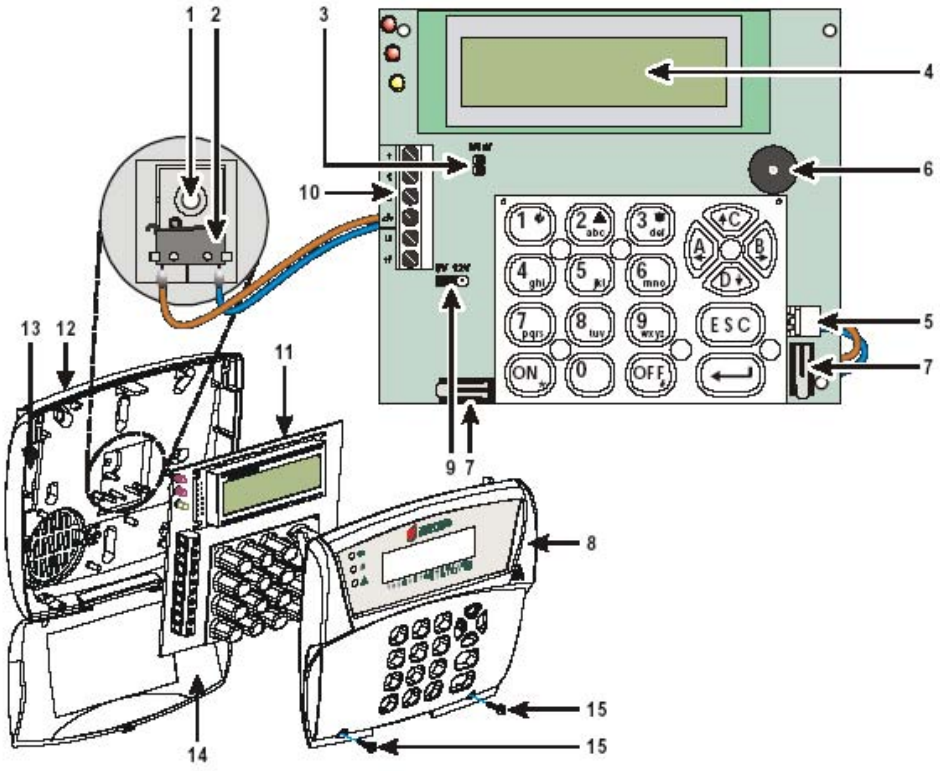

Figuur 1.b : ALISON/S met electronische adressering

Nr	Onderdeel
1	Afrukplaat
2	Afrukschakelaar
3	BPI-niveau jumper (zie fig 2)
4	Display, 2 lijnen – 16 karakters
5	Afrukschakelaar connector
6	Buzzer
7	Sabotage schakelaar
8	Frontpaneel
9	BPI-niveau jumper (zie fig 2)
10	Aansluitklemmen
11	Printplaat
12	Achterplaat
13	Draad ingang
14	Deksel
15	Vijzen

ALISON/8L en ALISON/32LP Klavieren

Gebruik deze klavieren voor de controle en de programmatie van het systeem.

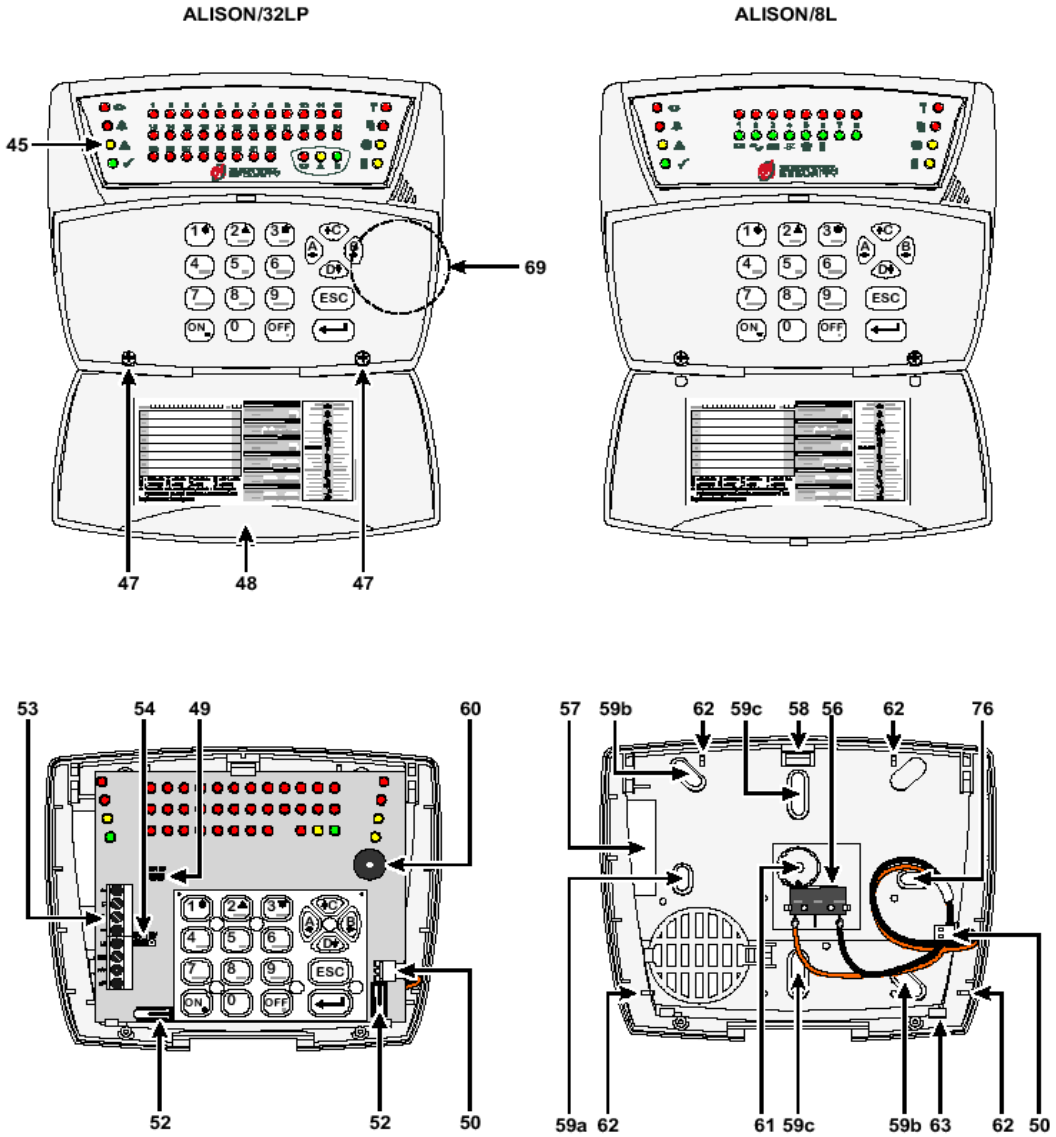

Figuur 1.1b – ALISON/32LP en ALISON/8L klavieren

Fig. 1.1b - Tastiera ALISON/32LP e ALISON/8L

MIA Klavieren

Gebruik deze klavieren voor de controle en de programmatie van het systeem.

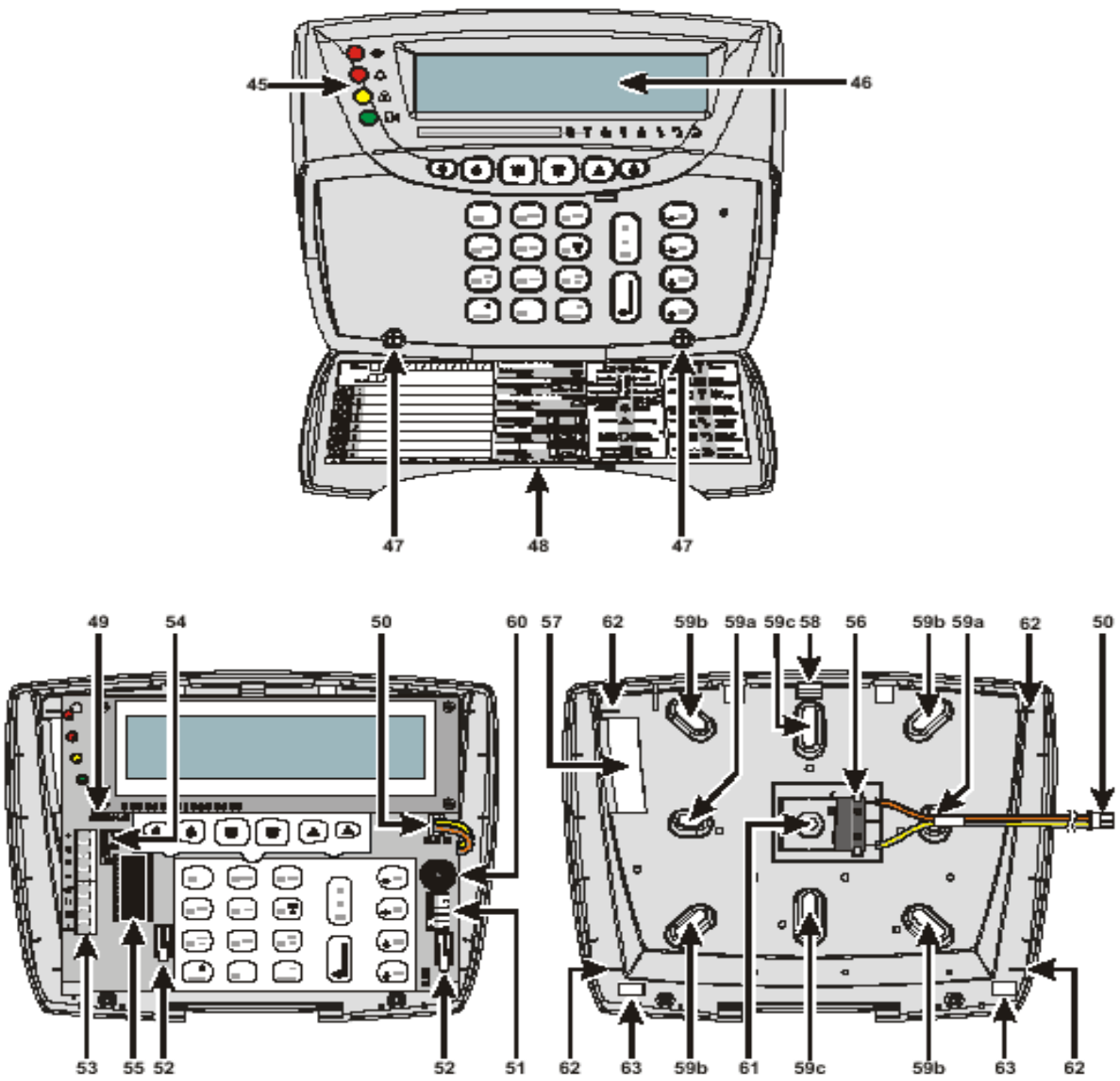

Figuur 1.1c - MIA-S - MIA-D

OMNIA/TAST-R Klavier

Gebruik dit klavieren voor de controle en de programmatie van het systeem.

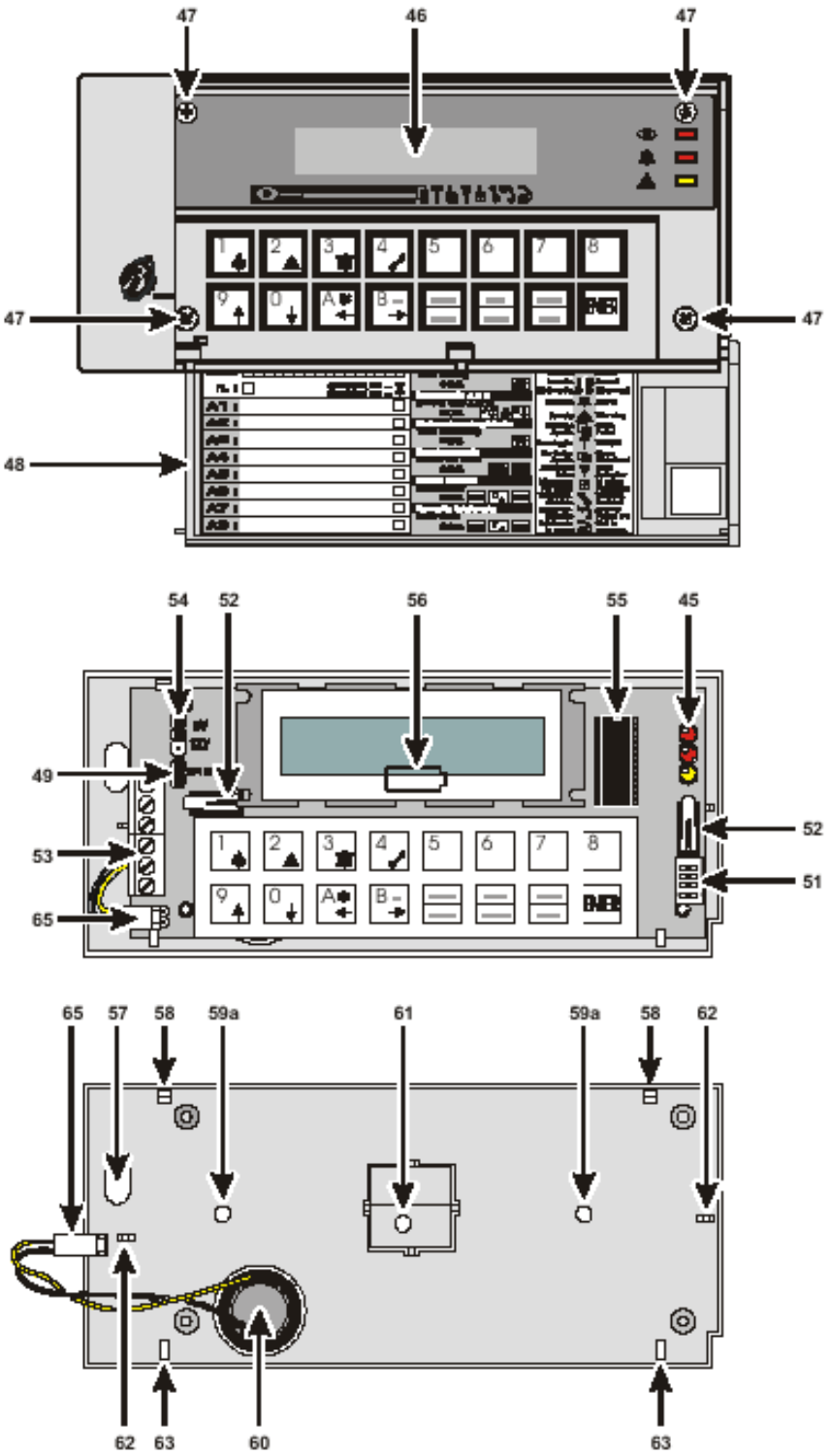

Figuur 1.2 – Het OMNIA/TAST-R klavier

NC2/TAST Klavier

Gebruik dit klavier voor de controle van het systeem.

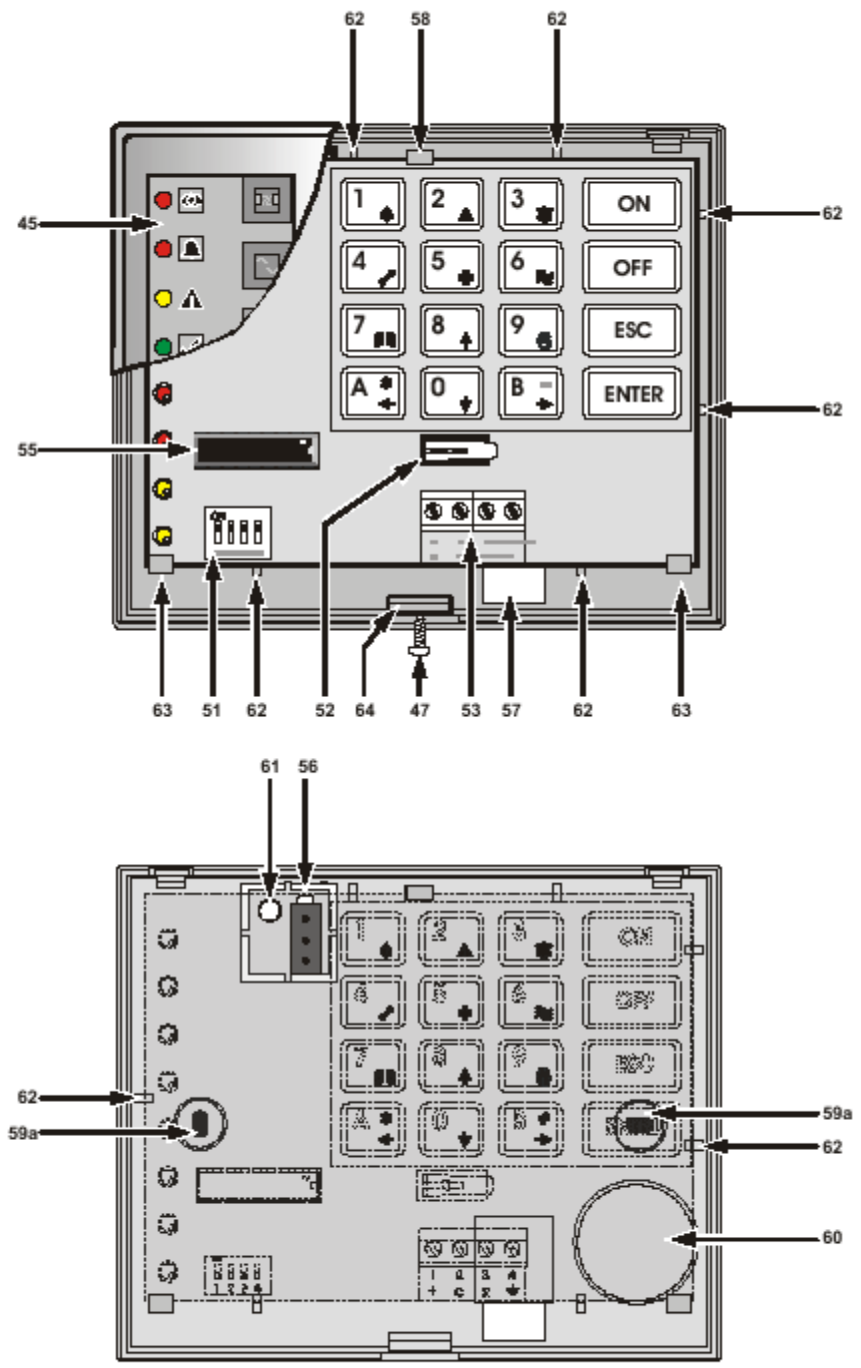

Figuur 1.3 – Het NC2/TAST klavier

IKON/KP Klavier

Gebruik dit klavier voor de controle van het systeem.

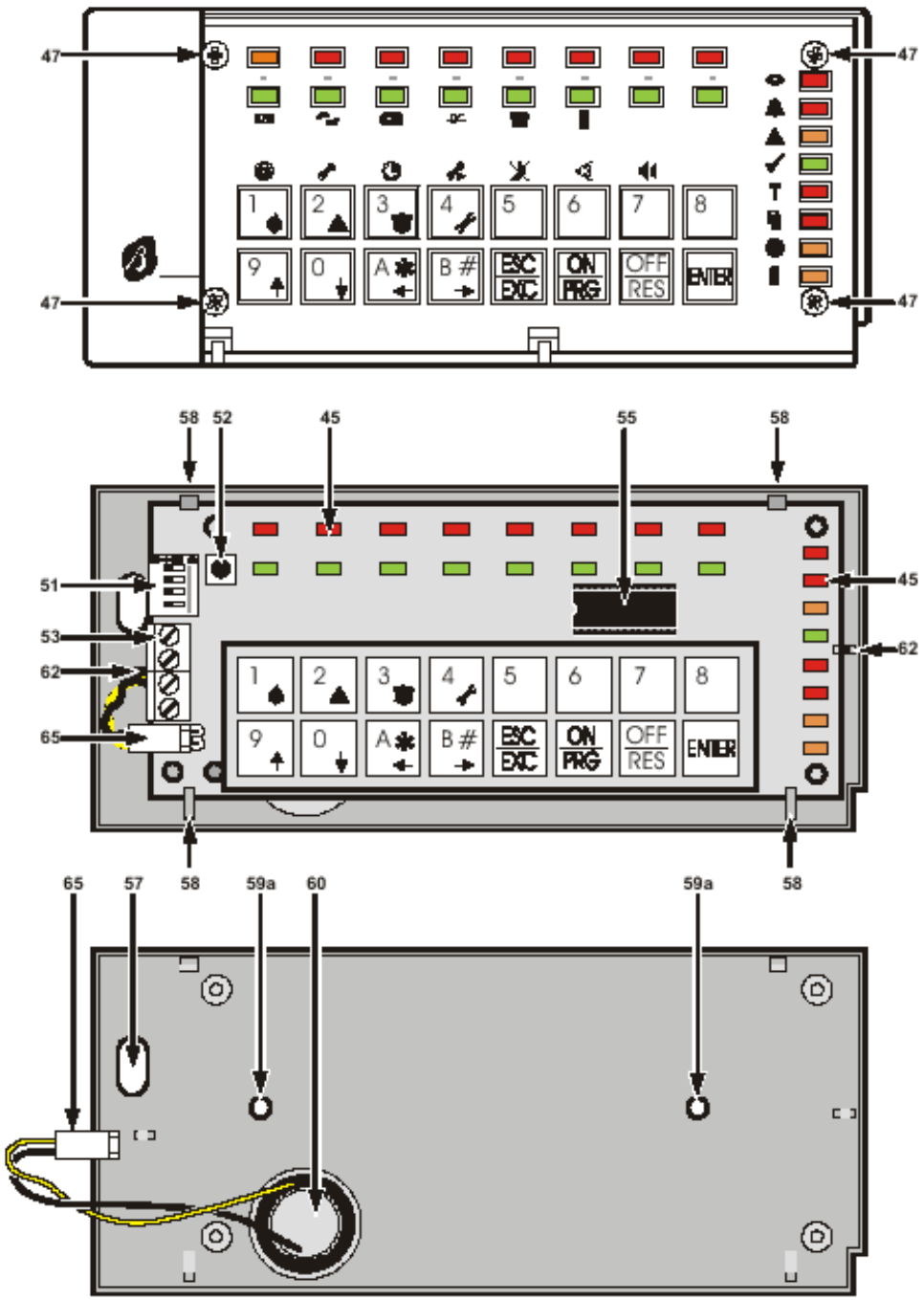

Figuur 1.4 – IKON/KP klavier

ECLIPSE en PROXY lezers

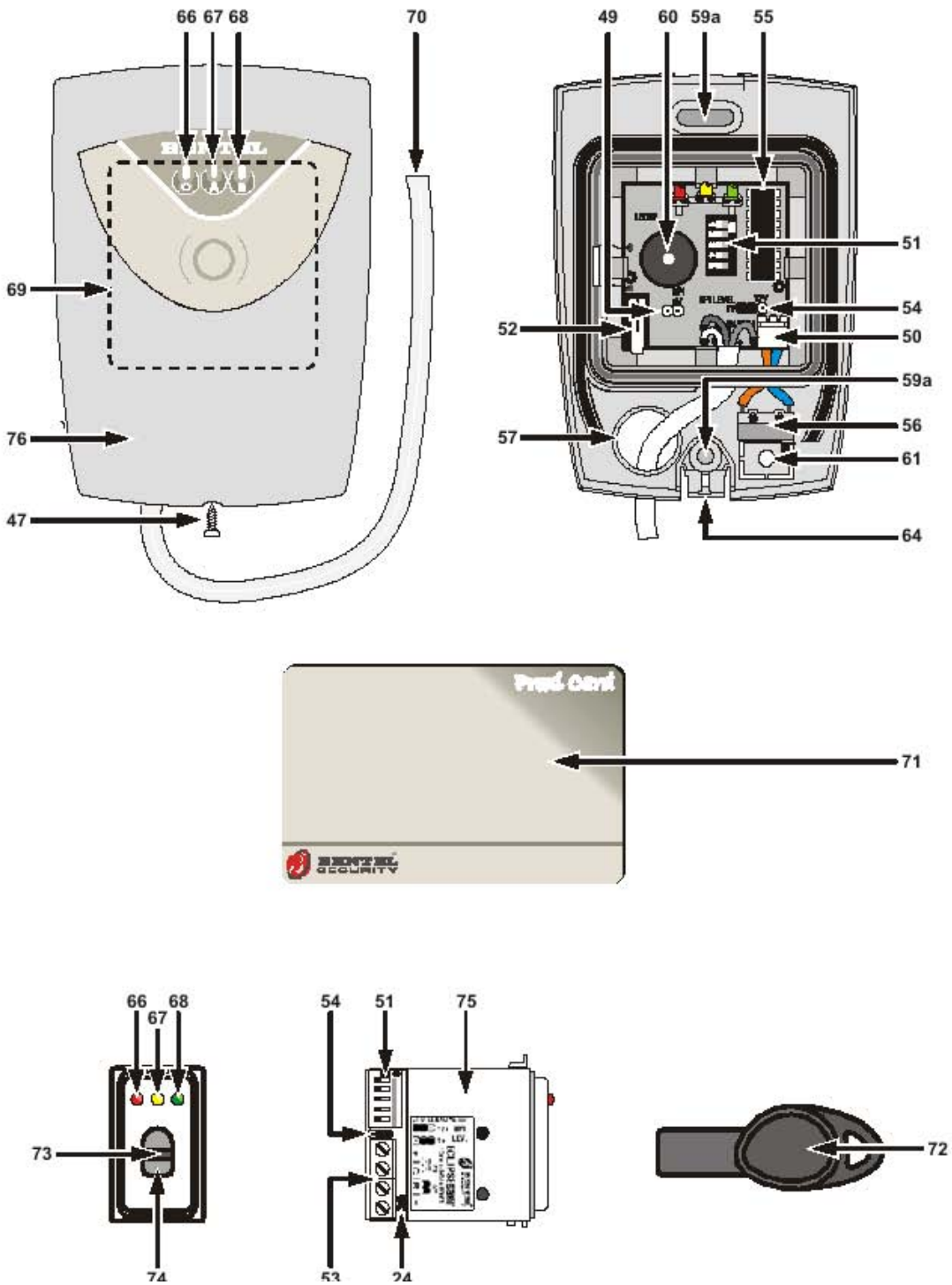

Figuur 1.5 – ECLIPSE en PROXY lezer

Tabel 1.1 – Identificatie van de componenten	
Componenten	**Beschrijving**
45	LED indicaties (zie gebruikers handleiding)
46	Display
47	Bevestigingsvijs
48	Klepje
49	Niveau van BPI bus = 5V (per definitie); = 12V
50	TAMPER connector
51	Dip switch
52	Tamper switch
53	Connector
54	Niveau van BPI bus 12V 5V = AV (per definitie) ; 12V 5V = 12V
55	Microprocessor
56	Anti-afruk Switch
57	Kabelinvoer
58	Support Clip voor PCB
59A	Bevestigingsgaten
59B	Bevestigingsgaten
59C	Bevestigingsgaten
60	Buzzer
61	Anti-afruk bevestiging
62	Afstandshouders
63	PCB Support
64	Sluiting Clip
65	Buzzer Connector

Tabel 1.2 – Identificatie van de componenten	
Component	**Beschrijving**
66	Rode LED : TOTALE Wapening
67	Gele LED : type A Wapening
68	Groene LED : type B Wapening
69	Proximity veld
70	Aan te sluiten draden op BPI bus ROOD : aansluiten op [+] WIT : aansluiten op [C] BLAUW : aansluiten op [R] ZWART : aansluiten op [-]
71	PROXY kaart
72	SATELLITE sleutel
73	Controle switch
74	Lezer
75	ECLIPSE lezer « MAGIC » versie
76	PROXY Lezer

Uitbreidingen M-IN/6 en M-OUT/6

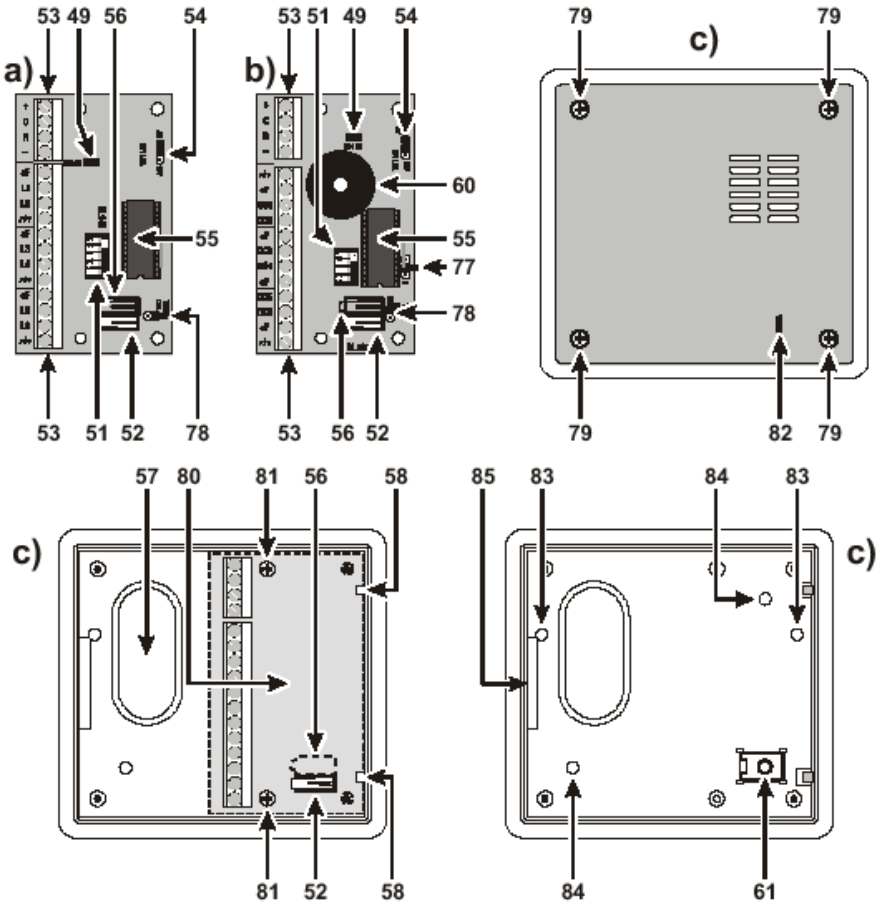

Figuur 1.6 – M-IN/6 Ingangs Uitbreiding (a) M-OUT/6 Uitgangs Uitbreiding (b) Uitbreidings doos (c)

Tabel 1.4 – Identificatie van de componenten	
Component	**Beschrijving**
77	Jumper voor werking buzzer 1 ⊡⊡⊡ 3 ⇨ Buzzer UIT Buzzer AAN indien [OC6] niet actief 1 ⊡▬▬ 3 ⇨ Buzzer AAN indien [OC6] actief
78	Overbruggen opening en afruk TAMPER ⊡⊡ ⇨ Switchen actief ▬▬ ⇨ Switchen overbrugd
79	Sluitingsvijs
80	Uitbreidingsdoos
81	Bevestigingsvijs voor PCB
82	Sluitingslipje voor tamper switch
83	Bevestigingsgaten
84	Bevestigingsgaten
85	Kabelinvoer

VECTOR RX en VECTOR RX/8 Ontvanger

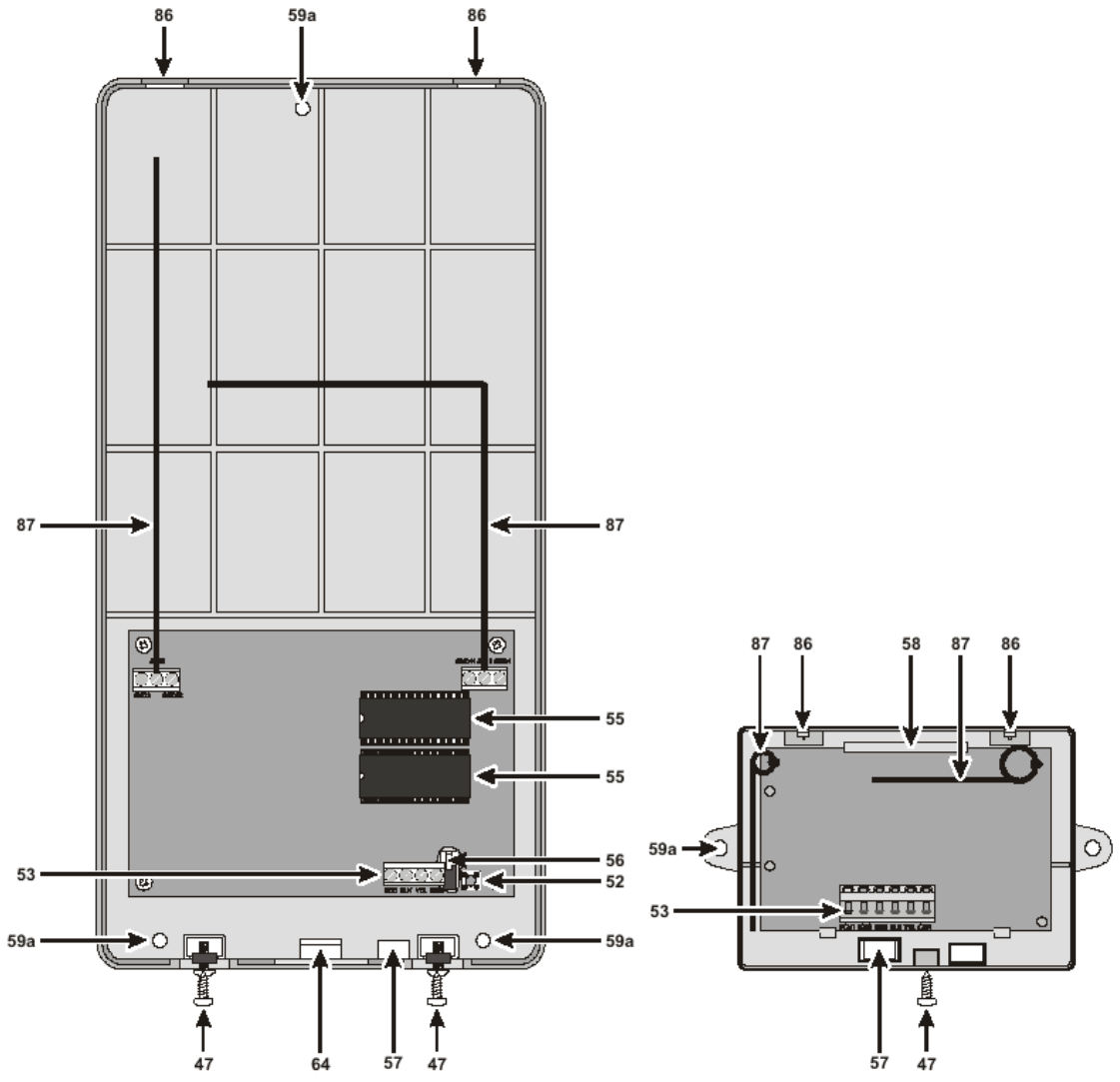

Figuur 1.7 – Ontvanger Vector/RX en ontvanger Vector/RX8

Tabel 1.5 – Identificatie van de componenten	
Componenten	**Beschrijving**
86	Uitsparing voor bevestiging deksel
87	Antennes

Toestand van de LED's

De KYO 8G en KYO 32G centrales zijn uitgerust met signalisatie LED's op het PCB.

Tabel 2.3 – LED's	
LED	**Beschrijving**
30	**NETSPANNING** (groen) : AAN indien netspanning aanwezig
31	**BATTERIJ** (rood) : AAN indien zwakke of afwezige batterij of als laadcircuit een defect vertoond.
32	**BPI ZEKERING** (rood) : AAN indien de zekering voor de beveiliging van de communicatie bus is doorgesmolten
33	**KIEZER** (rood) : AAN indien een oproep plaats heeft
34	**BPI BUS** (rood) : AAN indien dialoog / communicatie probleem tussen de centrale en één van de aangesloten randapparatuur

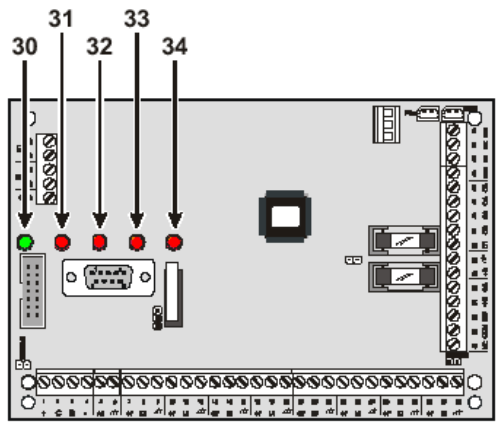

Fig. 2.5 – LED' s van KYO 8G & KYO 32G

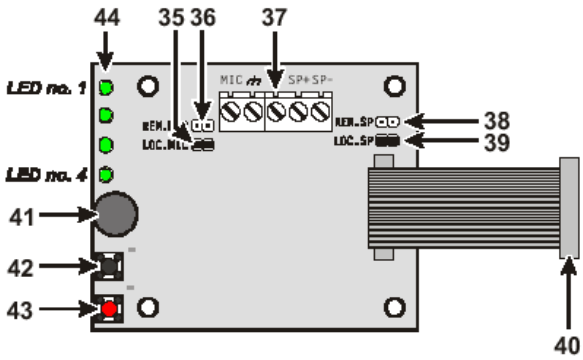

Fig. 2.6 – NC2/VOX

Tabel 2.4 – Identificatie van de componenten van de NC2/VOX	
Component	**Beschrijving**
35	**LOC-MIC JUMPER :** Lokale micro actief (per definitie) Lokale micro niet actief
36	**REM-MIC JUMPER :** Uitwendige micro niet actief (per definitie) Uitwendige micro actief
37	**CONNECTOR** voor VOX-REM module
38	**REM-SP JUMPER :** Uitwendige luidspreker niet actief (per definitie) Uitwendige luidspreker actief
39	**LOC-SP JUMPER :** Lokale luidspreker actief (per definitie) Lokale luidspreker niet actief
40	**Verbindingskabel**
41	**Micro**
42	**PLAY knop** (weergave)
43	**RECORD knop** (opname)
44	**Status LED's**

Aansluitingen

Tabel 4.1 – Beschrijving van de aansluitingen				
PCB aansluitingen		**Beschrijving**	**Spanning (V)**	**Max. Verbruik (A)**
KYO 8G – 32G	**KYO 4 – 8 – 32**			
1-2-3-4 **[+][C][R][-]**		Aansluitklemmen voor de BPI communicatie bus (klavieren, uitbreidingen, lezers, ...)	13,8	(*)
5**[AS]**	17**[AS]**	Gebalanceerde SABOTAGE zone 10KΩ	-	-
6-9-12-15-18-21-24-27-30-37 **[⏚]**	4-6-8-11-14-17 **[⏚]**	Negatieve aansluitklemmen	0	-
7-10-1316-19-22-25-28 **[+F]**	22 **[B+]**	Positief – voeding naar detectoren	13,8	(*)
8-11-14-17-20-23-26-29 **[L1] ... [L8]**	7-9-10-12-13-15-16-18 **[L1] ... [L8]**	Programmeerbare zones (KYO 4 : alleen L1 ...L4)	-	-
31-32-33 **[NC][COM][NO]**	19-20-21 **[NC][COM][NO]**	Potentiaal vrije relais contacten RUST :**[COM]** verbonden met **[NC]** ALARM :**[COM]** verbonden met **[NO]**	-	-
34 **[N+]**	-	Positief verdwijnt ingeval van alarm	13,8	(*)
35 **[A+]**	-	Positief verschijnt ingeval van alarm	13,8	(*)
36 **[B+]**	22 **[B+]**	Axillaire voeding	13,8	(*)
-	23-24-25 **[O1] [O2] [O3]**	Programmeerbare open collector uitg. : 150 mA	-	0,15 (*)
38-39-40-41-42 **[O1][O2][O3]** **[O4][O5]**	-	Programmeerbare open collector uitg.: 500 mA	-	0,5 (*)
43-44-45-46 **[GND][YEL]** **[BLK][RED]**	26-27-28-29 **[GND][YEL]** **[BLK][RED]**	Aansluiting bus VECTOR RX (op KYO32 en KYO32G) **[BLK]**➔ negatief **[RED]**➔ positief	13,8	(*)
47-48 **[LE]**	32-33 **[LE]**	Binnenkomende telefoonlijn (Belgacom kant)	-	-
49-50 **[LI]**	34-35 **[LI]**	Uitgaande telefoonlijn (telefonen huis)	-	-
51 **[⏚]**	36 **[⏚]**	Aansluiting aarding	-	-
-	30-31 **[AC]**	Aansluiting voor secondaire van transformator.	-	-

(*) – het stroomverbruik op deze aansluitingen mag nooit volgende waarden overschrijden :

0,9 A voor de KYO 4, 9 en 32 door transformator gevoed
1,3 A voor de KYO 8G en 32G gevoed via BAQ15
2,8 A voor de KYO 8G en 32G gevoed via BAQ35 (optie)

Randmodules installeren

Adressering van randapparatuur

De randapparatuur die zich op de bus bevindt dient geadresseerd te worden (klavieren, lezers, uitbreidingen, ...). Voor de randapparaturen met 4 dip-switches, gebruik tabel 2.1, voor de randapparatuur met 5 dip-switches, gebruik tabel 2.2 .

Nota : Identieke randapparatuur dienen een verschillend adres te hebben. Verschillende randapparatuur mogen hetzelfde adres hebben.

Tabel 2.1 – Selectie van de adressen bij modules met 4 dip-switches

Dip-Switch nr	1	2	3	4	5	6	7	8	9	10	11	12	13	14	15	16
1	UIT	UIT	UIT	UIT	UIT	UIT	UIT	UIT	**AAN**	**AAN**	**AAN**	**AAN**	**AAN**	**AAN**	**AAN**	**AAN**
2	UIT	UIT	UIT	UIT	**AAN**	**AAN**	**AAN**	**AAN**	UIT	UIT	UIT	UIT	**AAN**	**AAN**	**AAN**	**AAN**
3	UIT	UIT	**AAN**	**AAN**	UIT	UIT	**AAN**	**AAN**	UIT	UIT	**AAN**	**AAN**	UIT	UIT	**AAN**	**AAN**
4	UIT	**AAN**	UIT	**AAN**	UIT	**AAN**	UIT	**AAN**	UIT	**AAN**	UIT	**AAN**	UIT	**AAN**	UIT	**AAN**

Tabel 2.2 – Selectie van de adressen bij modules met 5 dip-switches

Dip-Switch nr	1	2	3	4	5	6	7	8	9	10	11	12	13	14	15	16
1(*)	UIT	UIT	UIT	UIT	UIT	UIT	UIT	UIT	UIT	UIT	UIT	UIT	UIT	UIT	UIT	UIT
2	UIT	UIT	UIT	UIT	UIT	UIT	UIT	UIT	**AAN**	**AAN**	**AAN**	**AAN**	**AAN**	**AAN**	**AAN**	**AAN**
3	UIT	UIT	UIT	UIT	**AAN**	**AAN**	**AAN**	**AAN**	UIT	UIT	UIT	UIT	**AAN**	**AAN**	**AAN**	**AAN**
4	UIT	UIT	**AAN**	**AAN**	UIT	UIT	**AAN**	**AAN**	UIT	UIT	**AAN**	**AAN**	UIT	UIT	**AAN**	**AAN**
5	UIT	**AAN**	UIT	**AAN**	UIT	**AAN**	UIT	**AAN**	UIT	**AAN**	UIT	**AAN**	UIT	**AAN**	OFF	**AAN**

(*) **dip-switch 1** moet altijd in de **UIT** positie staan

Adressering ALISON/8L en 32L klavieren

Deze LED klavieren zijn niet voorzien van adressage dip-switches. De adressage gebeurt via handelingen op het klavier volgens de hieronder beschreven werkwijze.

Adressering ALISON/8L klavier

1. Open het klavier volledig.
2. Sluit het klavier aan op de BPI-bus van de centrale (klemmen +,-,C,R).
3. Verwijder de het brugje [54] en wacht 5s tot men een 'beep' hoort ter aanduiding dat het klavier klaar is om geadresseerd te worden.
4. Na de 'beep' wordt het huidige klavier adres weergegeven op het klavier aan de hand van de Led's (zie fig 2.1. veld « A »).
   De Led's weergegeven in het veld « B » simuleren de dip-switch instellingen voor het adres als volgt :

   Rode Led Brandt = Dip-switch **AAN**
   Groene Led Brandt = Dip-switch **UIT**

Nota: Om de programmatiefase te verlaten volstaat het het brugje [54] terug te sluiten.

5. Om het adres te wijzigen gebruikt men de toetsen 'A' en 'B' van het klavier, samen met de toetsen 'C' en 'D' welke welke de AAN/UIT stand van de Rode LED veranderen.Om de programmatie te annuleren en terug te gaan ,naar de oorspronkelijk instelling gebruikt men de 'ESC' toets op het klavier. Na het indrukken van deze toets keert men terug naar stap 4 van deze programmatie.

6. Indien men het gewenste adres heeft ingesteld drukt men op de 'Enter' toets ter bevestiging en keert men hierna automatisch terug naar stap 4.

Adressering ALISON/32LP klavier

1. Open het klavier volledig.
2. Sluit het klavier aan op de BPI-bus van de centrale (klemmen +,-,C,R).
3. Verwijder de het brugje [54] en wacht 5s tot men een 'beep' hoort ter aanduiding dat het klavier klaar is om geadresseerd te worden.
4. Na de 'beep' wordt het huidige klavier adres weergegeven op het klavier aan de hand van de Led's (zie fig 2.1. veld « A »).
   De Led's weergegeven in het veld « B » simuleren de dip-switch instellingen voor het adres als volgt :

   Rode Led Brandt = Dip-switch **AAN**
   Groene Led Brandt = Dip-switch **UIT**

Nota: Om de programmatiefase te verlaten volstaat het het brugje [54] terug te sluiten.

5. Om het adres te wijzigen gebruikt men de toetsen 'A' en 'B' van het klavier, samen met de toetsen 'C' en 'D' welke de AAN/UIT stand van de Rode LED veranderen.Om de programmatie te annuleren en terug te gaan ,naar de oorspronkelijk instelling gebruikt men de 'ESC' toets op het klavier. Na het indrukken van deze toets keert men terug naar stap 4 van deze programmatie.

6. Indien men het gewenste adres heeft ingesteld drukt men op de 'Enter' toets ter bevestiging.

7. Na enkele seconden hoort men opnieuw een 'Beep' signaal en lichten de Led's van veld « C » op om het adres van de PROXI lezer in het klavier weer te geven. Gebruik de in stap 5 beschreven werkwijze om het adres te wijzigen.

   Indien men geen PROXI lezer wenst te gebruiken drukt men hier op de « OFF » toets en keert men automatisch terug naar stap 4.

   Om de programmatie te annuleren gebruikt men de « ESC » toets.

8. Indien men het gewenste adres aan de PROXI lezer heeft toegekend, bevestigd men met de « Enter » toets.
9. Druk nu nogmaals op de « Enter » toets om terug te keren naar stap 4, waar men de programmatie kan verlaten.

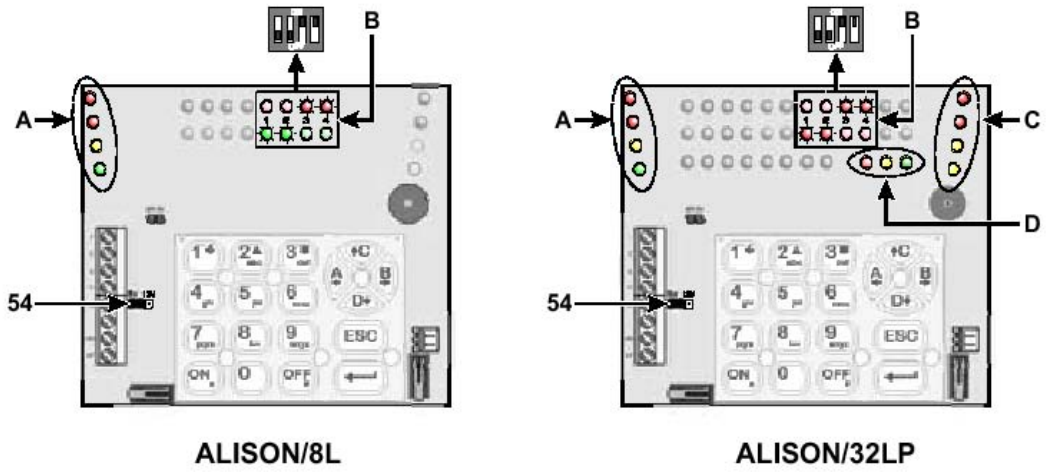

Figuur 2.1 – Adressering ALISON/8L en ALISON/32L

BPI Bus

De BPI bus kan ingesteld worden in ofwel 5 V ofwel 12 V voor ALLE randapparatuur.

5 V : Om de BPI bus op 5V in te stellen, plaats jumper [54] in de positie « BPI LEV 5V » en plaats de jumper [49]

12 V : Om de BPI bus op 12V in te stellen, plaats jumper [54] in de positie « BPI LEV 12V » en verwijder jumper [49]

Nota : De LED klavieren alsook de ECLIPSE lezers met 4 dip-switchen werken op 5 V. Indien één van deze apparatuur zich op de bus bevindt, moet de BPI bus ingesteld worden op 5 V.

Adressering ALISON/S met elektronisch adres

Het Alison-S klavier heeft 3 status led's en kan functioneren op de Bentel centrales Omnia, Academy40, Kyo 16D, Kyo 4-8-32 en Kyo 100.

Installatie :

Volg volgende stappen, aan de hand van de figuur 2.3.

1. Open het scharnierend deksel **14.**
2. Verwijder de vijzen **15.**
3. Verwijder het frontpaneel **16.**
4. Maak de print 11 los van de achterplaat **12**.
5. Plaats de afrukschakelaar **2** zoals op de figuur.
6. Trek de aansluitdraden door de draadopening **13.**
7. Bevestig de achterplaat **12** op de muur.
8. Bevestig de afrukplaat **1** op de muur indien nodig.
9. Plaats de print terug op zijn plaats.
10. Verbindt de afrukschakelaar **2** met de stekker **5** .
11. Stel het BPI niveau in zoals beschreven in bij : "Instellen BPI niveau" .
12. Maakt de aansluitingen op de klemmen **10** zoals beschreven.
13. Ga naar het hoofdstuk "adressering van het klavier" en geef het klavier een adres.
14. Breng het frontpaneel **16** terug aan met de vijzen

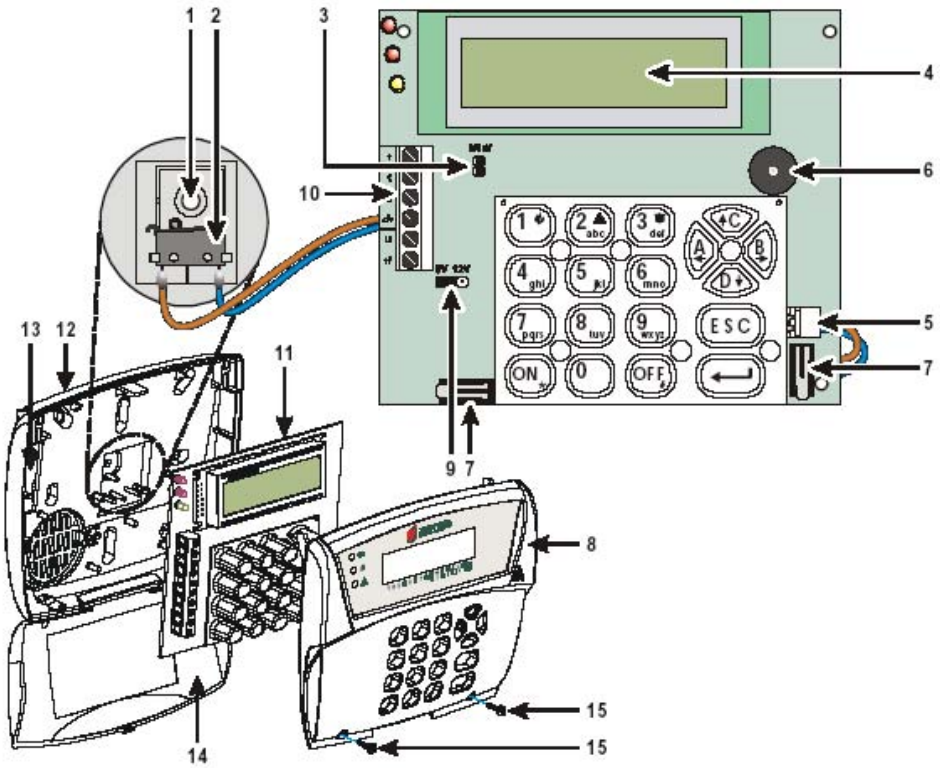

Figuur 2.3. Beschrijving van de onderdelen

Nr	Onderdeel
1	Afrukplaat
2	Afrukschakelaar
3	BPI-niveau jumper (zie fig 2)
4	Display, 2 lijnen – 16 karakters
5	Afrukschakelaar connector
6	Buzzer
7	Sabotage schakelaar
8	Frontpaneel
9	BPI-niveau jumper (zie fig 2)
10	Aansluitklemmen
11	Printplaat
12	Achterplaat
13	Draad ingang
14	Deksel
15	Vijzen

Instellen BPI-niveau:

Het BPI-niveau van het klavier moet overeenstemmen met het BPI-niveau van de centrale (zie hoofdtuk BPI-niveau centrale).
Gebruik de Jumpers **3** en **9** zoals in de tabel van Fig 2.4. om het BPI niveau van het klavier in te stellen.

Adressering van het klavier :

Het is niet mogelijk verschillende identieke toestellen met een zelfde adres op de buslijn te plaatsen. Het is dus noodzakelijk voor deze toestellen een verschillend adres in te stellen.

- De **KYO 100** kan beheerd ***16*** adressen, de andere Bentel centrales **enkel de eerste 8 adressen.** Wanneer het klavier voor de eerste maal onder spanning komt te staan krijgt het klavier standaard het adres **01**
- De programmeerfase kan op eender welk moment verlaten worden door de Jumper 9 terug te plaatsen of de Sabotage schakelaar te sluiten.

Nota: Indien het Buzzer volume op 0 werd ingesteld zal het klavier geen enkel geluid signaal maken (zie hoofdstuk; “Instellen van het klavier volume”).

1. Maak een Sabotage toestand door het frontpaneel te verwijderen.
2. Verbindt het klavier met de BPI-bus van de centrale.
3. Verwijder de jumper 9 – na een aantal seconden zal de buzzer een lange beep laten horen om de toegang tot de programmatiefase hoorbaar te maken, op de display komt : “ALISON/S: 01”.
4. Gebruik de toetsen (▲C) of [D] om het gewenste adres te kiezen.
5. Druk op de toets (enter) om de keuze te bevestigen of op (esc) om alles te wissen – in beide gevallen zal het klavier een hoorbaar geluid maken en op de display zal verschijnen “CALL SERVICE”.

6. Plaats nu de Jumper 9 terug en sluit het klavier opnieuw.
7. Het klavier zal nu automatisch de programmatiefase verlaten.

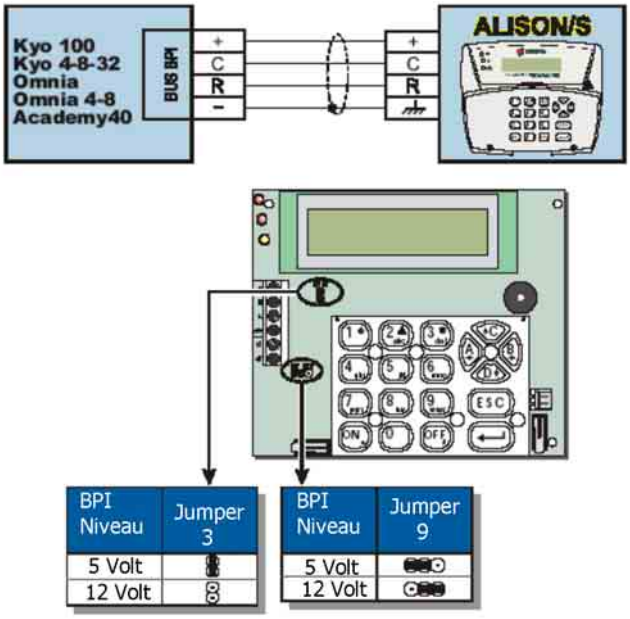

Figuur 2.4 : Adressering klavier

	AANSLUITKLEMMEN
+ C R ⏚	Aansluitklemmen voor de BPI-bus en de centrale
L1	Programmeerbare zone ingang
+F	Positieve zonevoeding

Figuur 2.5: Aansluiting van het klavier

Installatie van de VECTOR RX

De **KYO 8W, 8G en KYO 32** centrales zijn compatibel met de **VECTOR RX** en **VECTOR RX/8** ontvangers. De **VECTOR** ontvangers maken het mogelijk om draadloze apparatuur te gebruiken.

De **VECTOR RX** kan tot **32** zenders beheren (PIR detectoren, Magneet contacten, Branddetectors, Glasbreukdetectors) en tot **16** KEYFOB's (afstandsbedieningen).

De **VECTOR RX/8** kan tot **8** zenders beheren (PIR detectoren, Magneet contacten, Branddetectors, Glasbreukdetectors) en tot **8** KEYFOB's (afstandsbedieningen).

Selectie van de plaats

- Kies een droge plaats
- Met de best mogelijke ontvangst
- Plaats de ontvanger zo hoog mogelijk
- Installeer de ontvanger niet in de buurt van elektromagnetische bronnen (televisie, elektrische motoren, huishoudtoestellen, ...)
- Maskeer het ontvangstveld niet met brede objecten

Aansluiten van BPI apparatuur

De bekabeling dient te gebeuren met afgeschermde kabel. Sluit de afscherming alleen langs de kant van de centrale op de negatief aan.

De klavieren, lezers en uitbreidingen moeten in parallel op de BPI bus connector van de centrale aangesloten worden. Maximum 16 randapparaten en maximum 8 klavieren mogen aangesloten worden.

Nota : De KYO centrales herkennen de L1 en L2 ingangen van de MIA-S en MIA-D klavieren niet en ook niet de L1 ingang van het OMNIA/TAST-R klavier.

Tabel 2.3 – Aansluitingen van de uitbreidingen	
Klemmen	**Beschrijving**
+F	Positieve voeding voor detectoren of OC randapparatuur
L1 ... L6	Programmeerbare ingangen (M-IN/6)
OC1 ... OC6	Programmeerbare 150 mA open collector uitgangen (M-OUT/6)
[⏚]	Negatieve voeding voor detectoren of OC randapparatuur

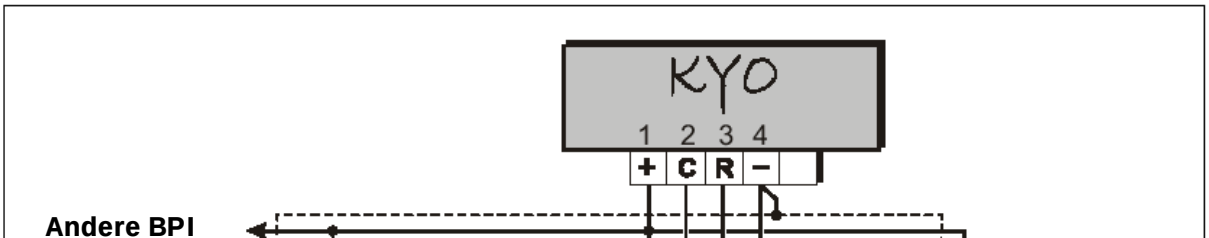

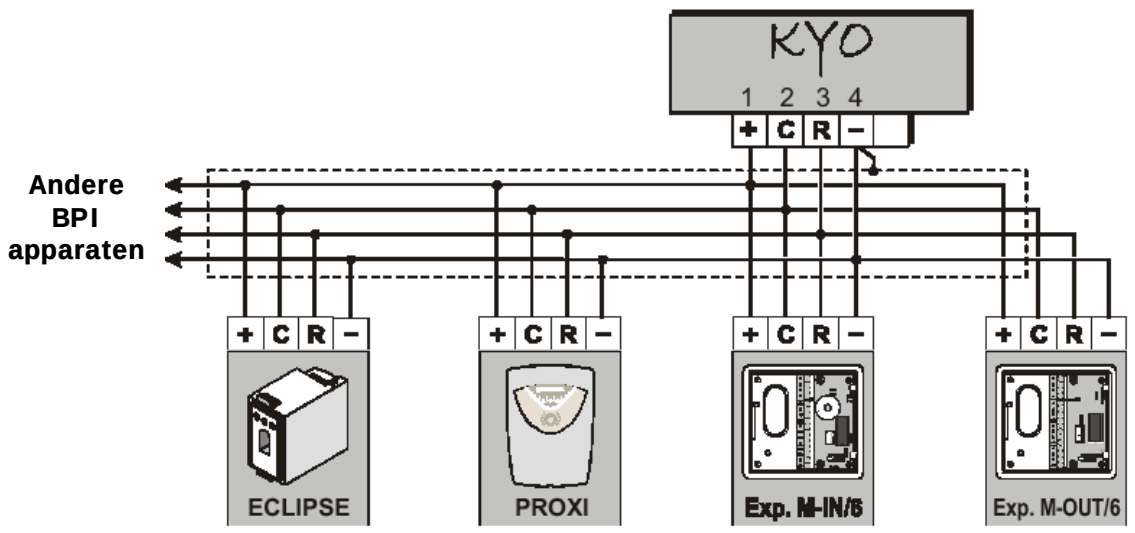

Fig. 2.3 – Aansluiten van ECLIPSE/PROXY lezers, INGANG / UITGANG uitbreidingen

Aansluiten van de detectors

De zones van de KYO centrales kunnen geconfigureerd worden om te werken met NO contacten, NG contacten, gebalanceerd 10K of dubbel gebalanceerd 10K – 10K.

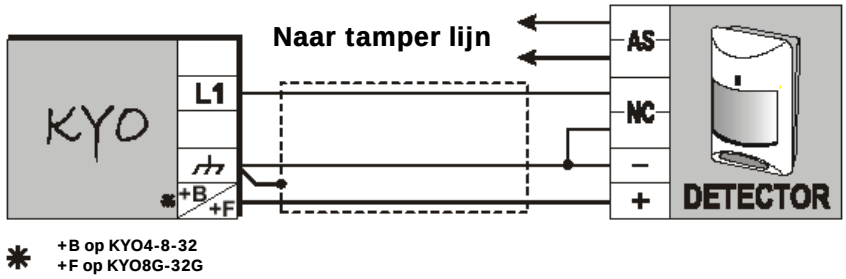

Fig. 2.4 – NG Detectors aansluiten

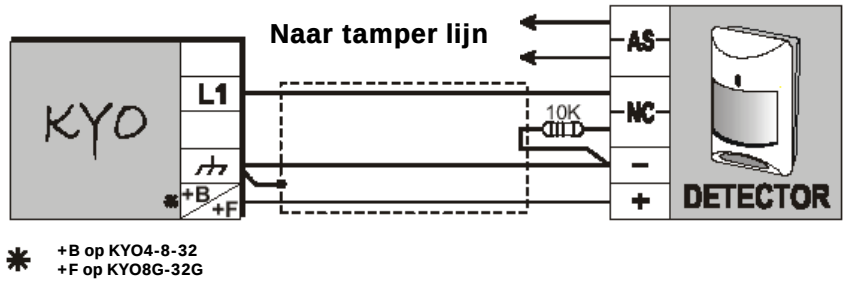

Fig. 2.5 – 10K Gebalanceerde detectors aansluiten

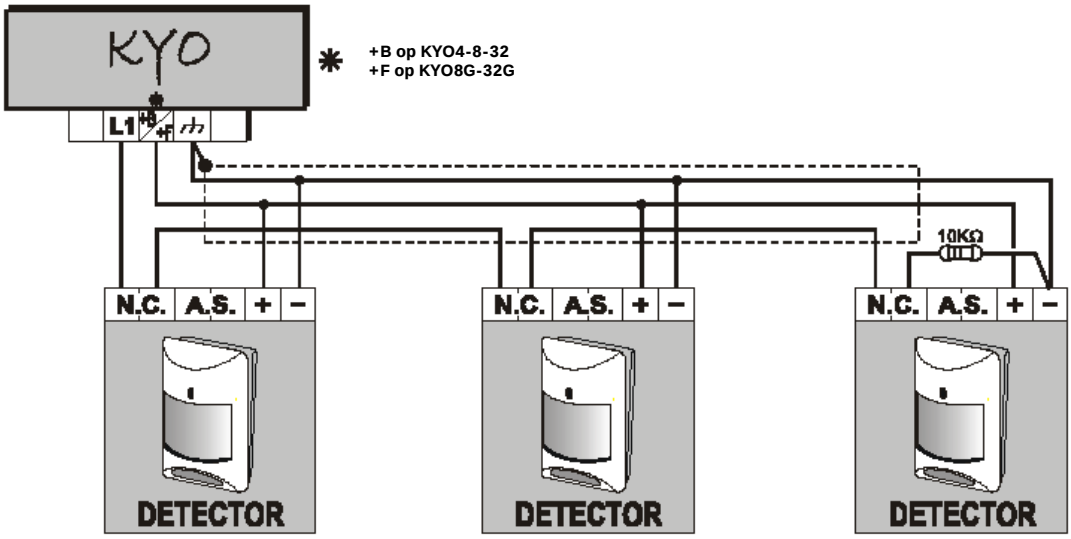

Fig. 2.6 – Meerdere 10K gebalanceerde detectors aansluiten

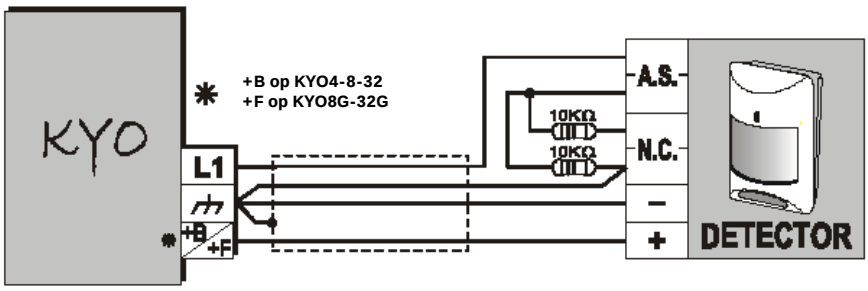

Fig. 2.7 – Dubbel gebalanceerde 10K – 10K detectors aansluiten

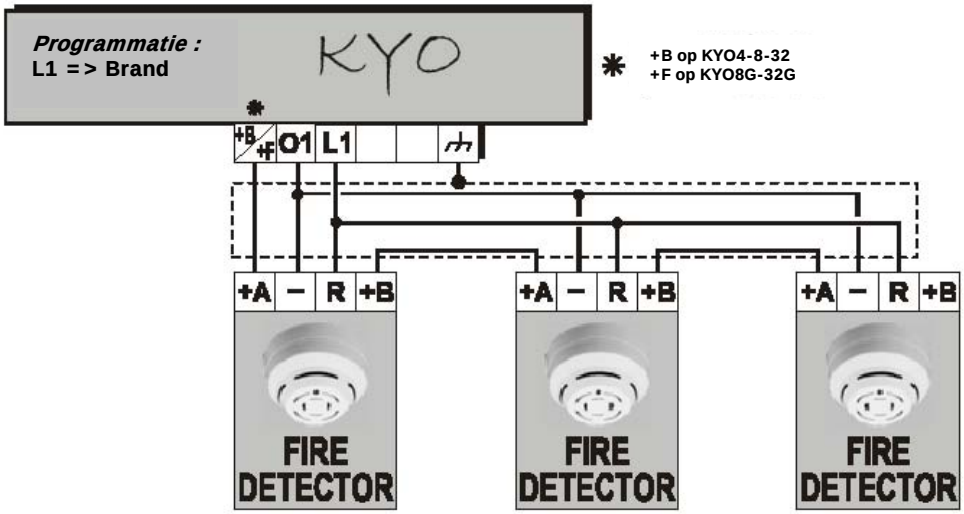

Fig. 2.8 – Branddetectors aansluiten

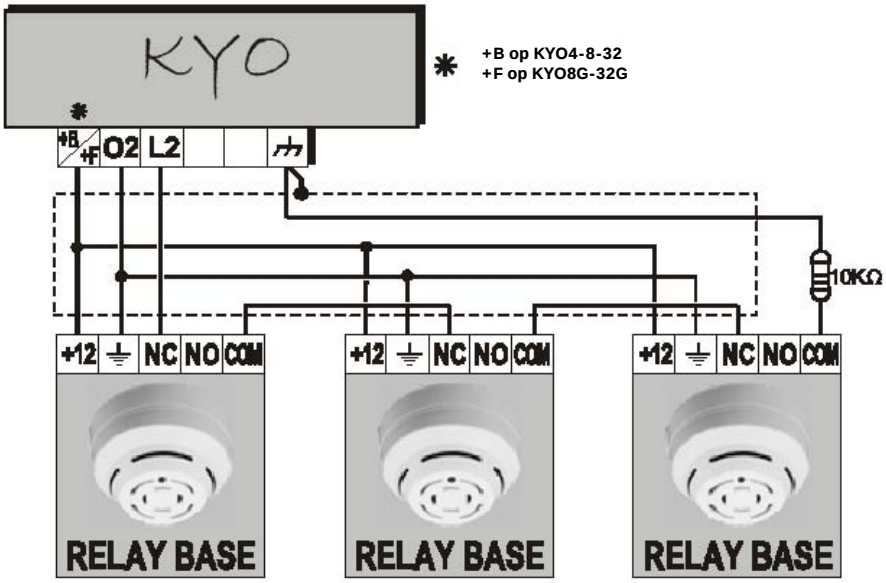

Fig. 2.9 – Branddetectors met relais basis aansluiten

Sirenes aansluiten

Alle signalisatie typen zijn aansluitbaar op de potentiaal vrije relais contacten. Fig. 2.9 toont één van de mogelijke aansluitingen van een zelfgevoede buitensirene (type ECHO) en binnensirene (type CALL).

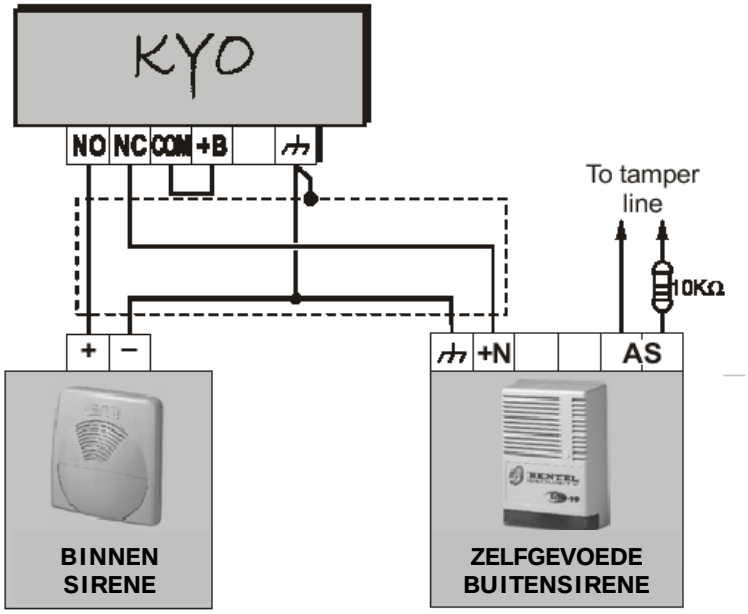

Fig. 2.10 – Sirenes aansluiten

Rolluik en tril detectoren aansluiten

De zones 1 tot 6 van de KYO 8 en 32 centrales en alle zones van de KYO 4 aanvaarden tril detectors en « rolluik » detectors (detectie omhoog heffen rolluik). De zones zijn dan ofwel NG ofwel met een 1,5 K eindelus weerstand.

Nota : De 1,5 K eindelus weerstand moet in de laatste detector aangesloten worden

Tril test

Indien het systeem een LCD klavier bevat, dan is het mogelijk om de gevoeligheid van de « tril » zones te testen. Het systeem moet in de SERVICE mode staan door een SAT sleutel, die als « service » geprogrammeerd is, in de ECLIPSE lezer te laten of door de jumper [**8**] « STOP ALARM » op het PCB van de centrale te plaatsen. De zones dienen afzonderlijk getest te worden. Het display toont de boodschap « TEST VIBRATION » en de waarde van de schok tussen 0 en 20.

Nota : Voor nauwkeurige resultaten, moet het “tril” attribuut uitgeschakeld worden voor alle zones, behalve voor diegene die getest wordt.

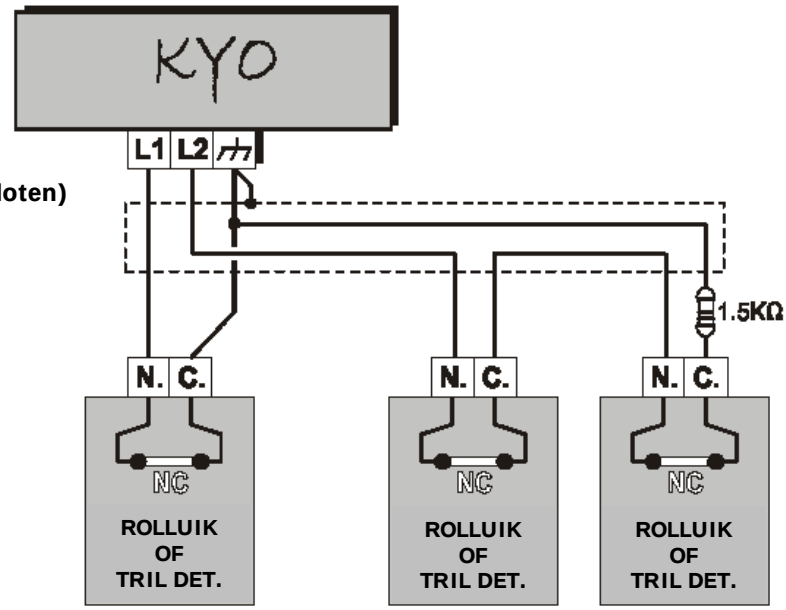

Programmatie :
L1 => N.G. (Normaal gesloten)
L2 => 1,5K gebalanceerd

Fig. 2.11 – "Rolluik" en tril detectoren in NG en 1,5K aansluiten

TAMPER aansluiten

De KYO centrales zijn uitgerust met een voorbehouden TAMPER zone : [AS] & [⏚] sabotage contacten in serie op deze klemmen aansluiten.

<u>Nota</u> : Gebruik een 10K eindelus weerstand, in het laatste apparaat.

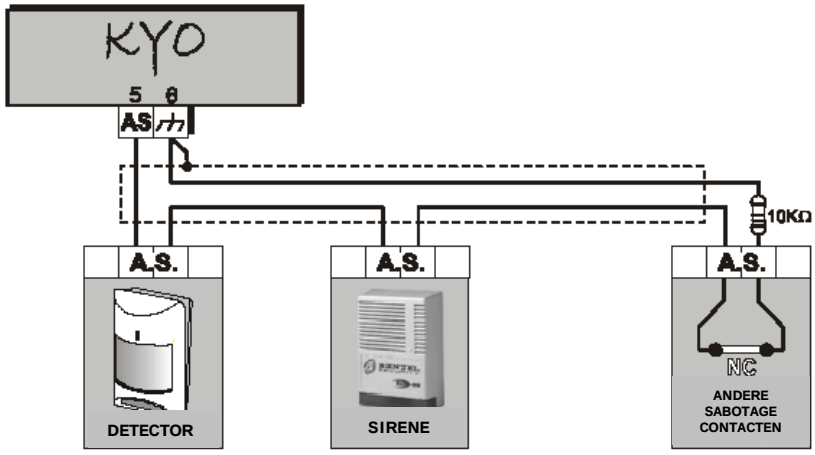

Fig. 2.12 – TAMPER lus aansluiten

Uitgangen aansluiten

De KYO 4, 8 en 32 beschikken over 3 open collector uitgangen O1, O2 en O3 die elk 150 mA kunnen leveren. De KYO 8G en KYO 32G bezitten 5 open collector uitgangen O1, O2, O3, O4 en O5 die elk 500 mA kunnen leveren.

De uitgangen kunnen in NO of NG geprogrammeerd worden en geactiveerd worden door één of meerdere evenementen.

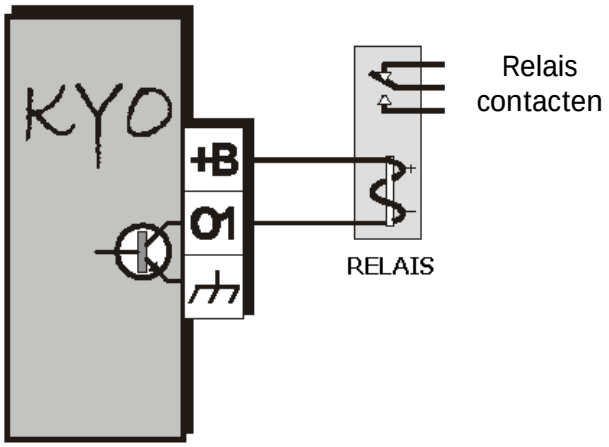

Fig. 2.13 – Open collector uitgang aansluiten

Telefoonlijn aansluiten

Indien de kiezer functies worden gebruikt, dan moet de telefoonlijn aangesloten worden op klemmen 32 en 33 **[LE]** (EXTERNE lijn). In dat geval zal de centrale het eerste apparaat zijn op de lijn. Indien de centrale de lijn moet delen met andere toestellen, dienen deze aangesloten te worden op klemmen 34 en 35 **[LI]** (INTERNE lijn) zoals in fig. 2.13. Ingeval van alarm transmissie, zal de centrale prioriteit hebben over de andere telefonen.

Nota : Klem 36 [⏚] dient verbonden te zijn met de aarding teneinde de print te beschermen tegen overspanningen.
Verzeker U ervan van de goede kwaliteit van de aarde vooraleer de telefoonlijn aan te sluiten.

Indien er geen telefoonlijn aangesloten wordt, dient de optie 27 : **« *Telefoonlijn controle uitschakelen* »** geactiveerd te worden.

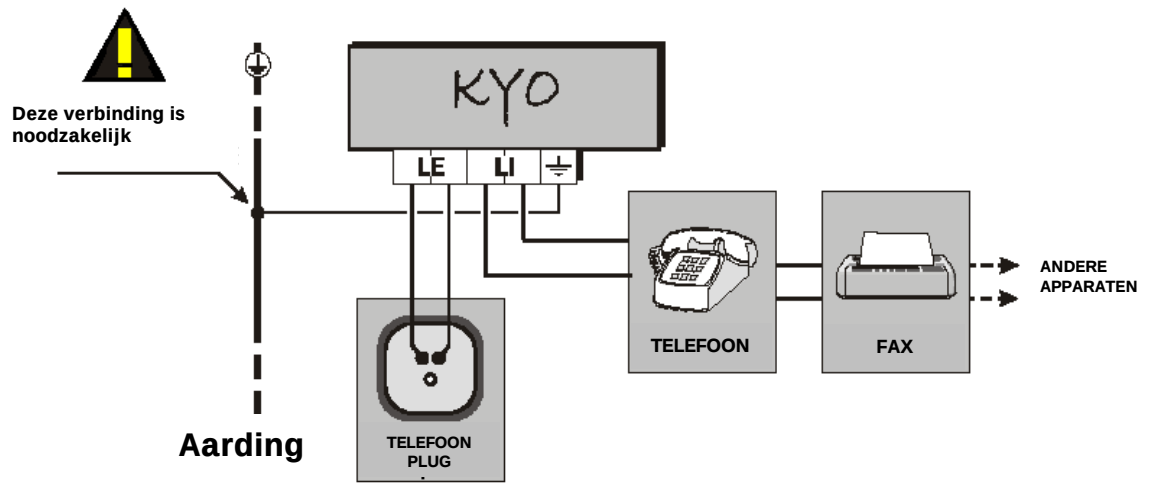

Fig. 2.14 – Telefoonlijn aansluiten

VECTOR RX Ontvanger

De KYO 8W, 8G ,32 en KYO 32G centrales zijn compatibel met de **VECTOR RX en VECTOR RX/8** ontvangers. De **[GND] [YEL] [BLK] [RED]** klemmen dienen op de overeenstemmende klemmen op de ontvanger aangesloten te worden zoals in fig. 2.15 afgebeeld.

Nota : Gebruik alleen afgeschermde kabel. De afscherming dient alleen langs de kant van de centrale op klem **[BLK]** aangesloten te worden.
De verbindingskabel mag niet langer zijn dan 50 meter.

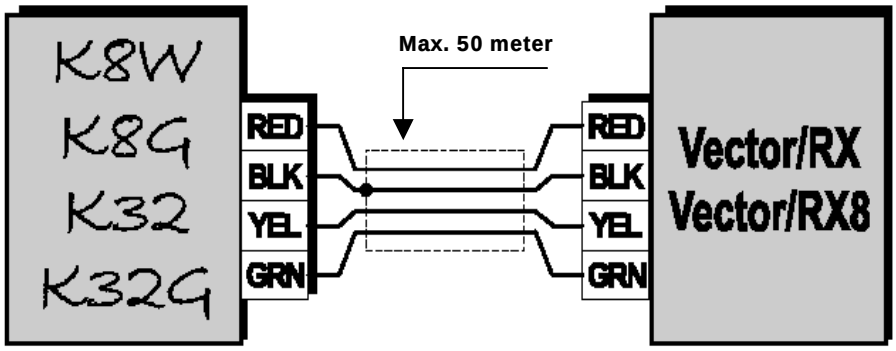

Figuur 2.15 – Aansluiting VECTOR modules

NC2/VOX

Montage

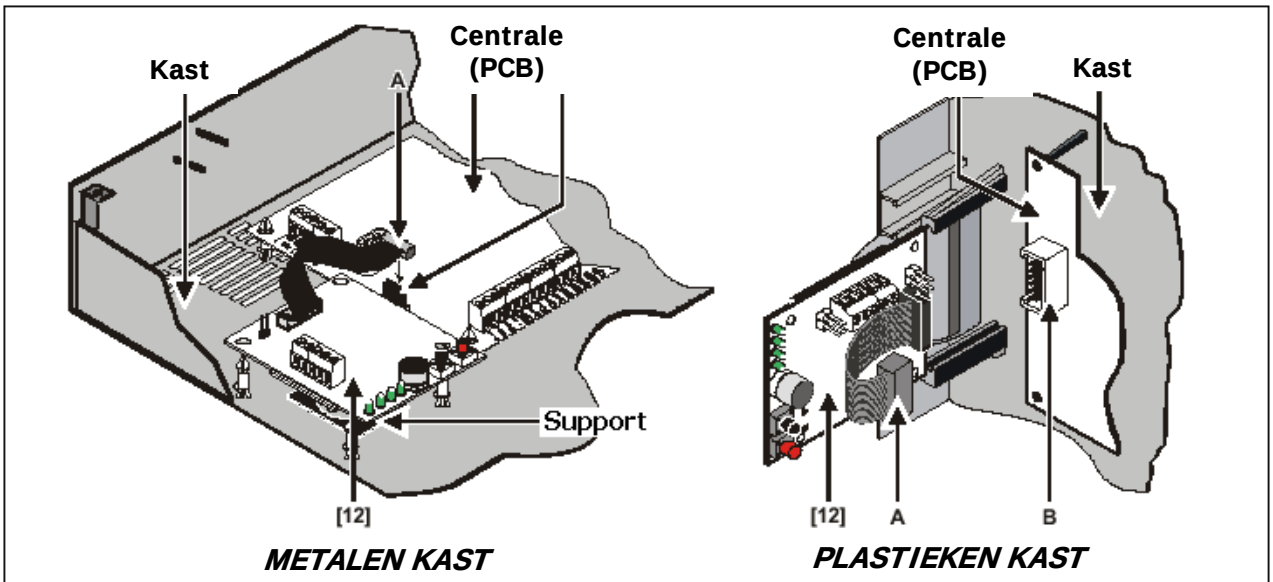

Fig. 3.6 – Installatie van de vocale NC2/VOX module

De NC2/VOX moet SPANNINGSLOOS op de centrale aangesloten worden.

Karakteristieken

- Vocaal (opname en weergave)
- 8 boodschappen : 4 x 15 seconden en 4 x 7 seconden
- Herhaalt tot 4 maal de boodschappen
- Inluisteren vanop afstand (tele-assistentie – audio verificatie)

Uitwendige module (VOX-REM)

Indien de centrale geïnstalleerd is in een luidruchtige ruimte, dan is het toch mogelijk om uitwendige modulen zoals een micro en luidspreker aan te sluiten.
De uitwendige modulen worden op de NC2/VOX aangesloten.

Nota : De afstand tussen de NC2/VOX en de uitwendige modules mag niet groter zijn dan de 50 meter.

Installatie van de VOX-REM

De micro en de luidspreker MOETEN geïnstalleerd worden in afzonderlijke kasten zoals afgebeeld in fig. 5.1.

Bij gebruik van de VOX-REM micro, moet de **EN LOC MIC** jumper geplaatst worden. Bij gebruik van een uitwendige micro, moet de **EN REM MIC** jumper geplaatst worden.

Indien een bijkomende VOX-REM module wordt gebruikt moeten de Jumpers op deze module als volgt worden geplaatst:

LOC-MIC	: Open
REM-MIC	: Gesloten
LOC-SP	: Open
REM-SP	: Gesloten

Er kunnen maximum 4 bijkomende VOX-REM modules aangesloten worden

Nota : Gebruik afgeschermde kabel voor de verbindingen, lengte max. 2 m.

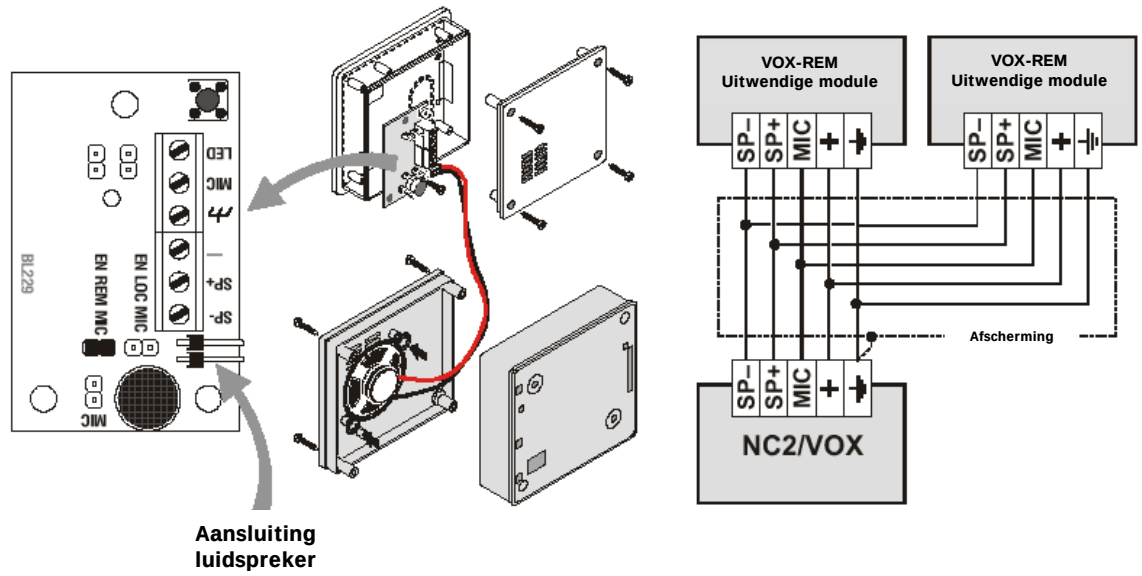

Fig. 5.1 – Installatie van de uitwendige VOX-REM modulen

Opname/weergave van de boodschappen

Plaats de « SERVICE » jumper (of STOP ALARM) of plaats een SATELLITE sleutel (met het service attribuut) in een ECLIPSE lezer.

De « ✓ « op de klavieren knippert en de LED 's van de NC2/VOX zijn geactiveerd voor de configuratie van de boodschappen (zie selectie boodschappen).

Tabel 5.1 – Selectie van de boodschappen								
Boodschap nr	**1**	**2**	**3**	**4**	**5**	**6**	**7**	**8**
Lengte	15 sec	15 sec	15 sec	15 sec	7 sec	7 sec	7 sec	7 sec
LED 1	**AAN**	UIT	UIT	UIT	UIT	**AAN**	**AAN**	**AAN**
LED 2	UIT	**AAN**	UIT	UIT	**AAN**	UIT	**AAN**	**AAN**
LED 3	UIT	UIT	**AAN**	UIT	**AAN**	**AAN**	UIT	**AAN**
LED 4	UIT	UIT	UIT	**AAN**	**AAN**	**AAN**	**AAN**	UIT

Selectie van de boodschappen

Om de verschillende boodschappen te selecteren, dienen de knoppen [42] « PLAY » en [43] « REC » tegelijkertijd ingedrukt te worden (zie fig. 2.6).

Opname van de boodschappen

Druk op de knop [43] « REC », tot de 4 LED's knipperen, de LED overeenstemmend met de op te nemen boodschap zal knipperen gedurende de opname tijd (7 of 15 sec.).

De boodschap kan ingekort worden door opnieuw op de knop [43] « REC » te drukken.

Spreek op +/- 20 cm van de micro.

Weergave van de boodschappen

Druk op de knop [42] « PLAY », tot de 4 LED's knipperen ,de LED overeenstemmend met de te beluisteren boodschap zal knipperen gedurende de weergave tijd (7 of 15 sec.)

De boodschap kan gestopt worden door nogmaals op de knop [42] « PLAY » te drukken.

Programmatie

De activatie van de NC2/VOX is afhankelijk van de programmatie van de evenementen en de telefoonnummers.

Activatie

De vocale boodschappen zijn afhankelijk van de programmatie van de evenementen.

Wanneer een evenement geactiveerd is, zal de overeenstemmende boodschap naar het geprogrammeerde telefoonnummer gestuurd worden.

1. Telefoonlijn opnemen
2. De centrale wacht 10 seconden voor het nakijken van de kiestoon
   - Indien de kiestoon herkend wordt, vervolgd de centrale vanaf punt 3
   - Indien de kiestoon niet herkend wordt, hangt de centrale op en herbegint vanaf stap 1

   Nota : Indien het systeem verbonden is op een centrale met een niet-conforme kiestoon, dan is het aangeraden om de kiestoon test uit te schakelen.
3. De centrale vormt het geprogrammeerde telefoonnummer
4. De centrale wacht 30 seconden vooraleer de lijn te nemen
   - De lijn wordt opgenomen, de centrale vervolgt vanaf punt 5
   - Als de lijn niet wordt opgenomen, haakt de centrale in en herbegint vanaf punt 1
5. De centrale wacht 20 seconden voor de vocale bevestiging
   - Als de bevestiging herkend wordt, vervolgd de centrale vanaf punt 6
   - Als de bevestiging niet herkend wordt, haakt de centrale in en herbegint vanaf punt 1
6. De centrale herhaalt de boodschap 4 maal.

Ingeval van een bel defect (geen antwoord, geen bevestiging, ...) zal de centrale het opbellen tot 8 maal herhalen.

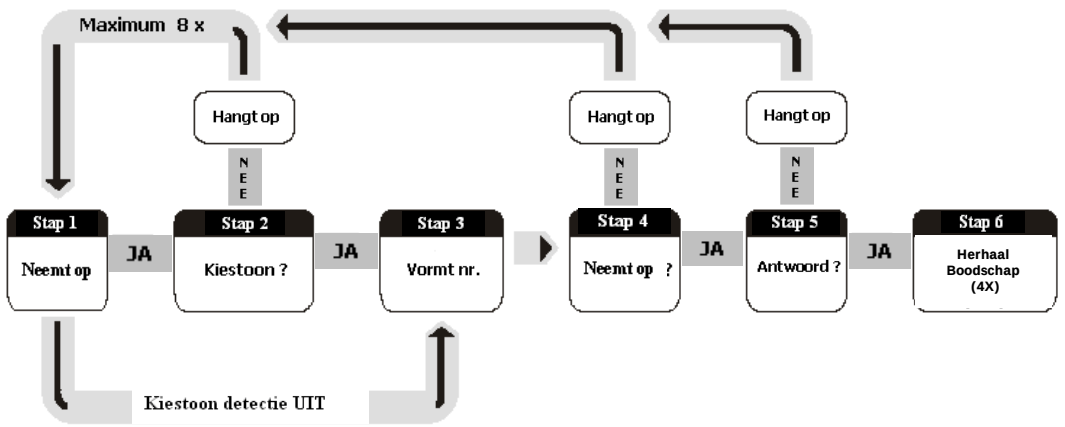

Fig. 5.2 – Transmissie van vocale boodschappen

PROGRAMMATIE VIA KLAVIER

Inleiding

U kan het systeem ofwel via de 'kyo' software en een computer programmeren (zie sectie 'Programmatie per PC'), ofwel via het **LCD klavier** (enkel KYO 4M/KYO 8M/ KYO 4P/ KYO 8P kunnen via LED klavier geprogrammeerd worden) .

Deze sectie bevat alleen de instructies voor de programmatie via een LCD klavier.

Tijdelijk LCD klavier voor programmatie op adres 8

Bij installaties (KYO 8-32), enkel voorzien van LED-klavieren is het mogelijk alsnog tijdelijk een LCD-klavier aan te sluiten om de programmatie te vereenvoudigen. Hiervoor opent men de centrale en sluit men tijdelijk een LCD-klavier (geadresseerd op adres 8, zie tabel 2.1) aan op de bus.
Voer het volgende in :

<Installateur Code> + [ON]

Opmerking : Zorg ervoor dat er geen klavier reeds het adres 8 heeft.

Controleer in de originele, bij de centrale geleverde, Engelse handleiding (programming from keypad) wat hierboven moet ingevoerd worden daar dit afhankelijk is van de softwareversie !!!

Beperkingen van de codes

De INSTALLATEUR code kan het systeem configureren en programmeren, maar kan niet de 24 'PIN' gebruikerscodes programmeren.

De MANAGER codes kunnen de 'PIN' gebruikerscodes programmeren (en niet de manager codes), dewelke operationeel zijn in de groepen die toegewezen werden aan hun codes.

In onderstaande tabel, is code 1 een manager code, toegewezen aan groepen 1, 3 en 4. Hierdoor kan hij zijn eigen code programmeren (manager code) en de PIN code van gebruiker 3 (toegewezen aan groepen 1 en 3), code 4 (toegewezen aan groepen), code 5 (toegewezen aan groepen 3 en 4) en code 7 (toegewezen aan groep 3).

Code 2 is een manager code die toegewezen is aan groepen 2 en 3. Hierdoor kan hij zijn eigen code programmeren en de PIN code van gebruiker 6 (toegewezen aan groep 2), code 7 (toegewezen aan groep 3) en code 8 (toegewezen aan groepen 2 en 3).

Tabel 1 – Programmatie voorbeeld van de codes		
Code nummer	**Type code**	**Toegewezen groepen aan de code**
Code 1	Manager	1-3-4
Code 2	Manager	2-3
Code 3	Gebruiker	1-3
Code 4	Gebruiker	4
Code 5	Gebruiker	3-4
Code 6	Patrouille	2
Code 7	Paniek	3
Code 8	Gebruiker	2-3

Toegelaten klavieren

U kan het systeem met volgende klavieren gebruiken : ALISON-S, ALISON-DV, OMNIA/TAST-R, MIA-S en MIA-D. De functies van de toetsen zijn lichtjes verschillend per klavier; tabel 2 herneemt de equivalente toetsen van de verschillende klavieren.

Lees aandachtig deze sectie teneinde het gebruik van uw systeem per klavier goed te verstaan.

Nota : De ‘supertoetsen’ moeten geprogrammeerd zijn, zoniet zullen deze niet werken.

Volgende tabel herneemt de ‘supertoetsen’ (functie toetsen) van de verschillende klavieren. Om deze functie te gebruiken, drukt u en houd u de toets(en) ingedrukt gedurende 3 seconden.

Tabel 2 – OMNIA/TAST-R, MIA en ALISON klavieren					
OMNIA/TAST-R	MIA-S en MIA-D			ALISON SERIE	
	Toetsen	Supertoetsen	Cursor	Toetsen	Cursor
1	1	1 of		1	
2	2abc	2abc of		2abc	
3	3def	3def of ▲▲		3def	
4	4ghi			4ghi	
5	5jkl			5jkl	
6	6mno			6mno	
7	7pqrs			7pqrs	
8	8tuv			7pqrs	
9	9wxyz		9wxyz of ▲C	9wxyz	9wxyz of ▲C
0	0		0 of ▼D	0	0 of ▼D
A *	◄A		◄A	◄A	◄A
B #	►B		►B	►B	►B
ENTER	↵			↵	
ON PRG	*ON			*ON	
ON PRG	*ON			*ON	
ENTER	↵			↵	

Contrast, helderheid en volume regeling
(alleen voor de MIA-S, ALISON-S, ALISON-DV klavieren)

U kan het contrast en de helderheid van het scherm regelen, alsook het volume van de buzzer, door volgende toetsen ingedrukt te houden :

- **Helderheid** Druk en houdt toets ◄A ingedrukt om de helderheid te verhogen
  Druk en houdt toets ►B ingedrukt om de helderheid te verlagen
- **Contrast** Druk en houdt toets ▲C ingedrukt om het contrast te verhogen
  Druk en houdt toets ▼D ingedrukt om het contrast te verlagen
- **Volume** U kan 3 volume niveau’s kiezen :
  hoog, matig en laag

  Druk op com tot het gewenste niveau.
  - Korte en zwakke biep = Volume laag
  - Lange en zwakke biep = Volume matig
  - Lange en luide biep = Volume hoog

Het LCD scherm (liquid cristal display)

In normale mode (rust), toont het LCD scherm :

Eerste lijn : datum en uur
Tweede lijn : wapening status (4 of 8 in functie van het systeem), evenals eventuele defecten, sabotage en controle indicaties.

Figuur 6 – Weergave op klavier in rust

- De defecten en sabotage worden getoond door een 'X' boven de icoon.
- De controle functies worden getoond door een '*' boven de icoon.
- De toestand van de telefoonlijn wordt getoond door een boven de icoon

De uitleg van de verschillende aanduidingen worden in onderstaande tabel hernomen.

Wapening status van de groepen		
Letter	**Mode**	**Resultaat**
I	**Gewapend**	De groep zal volledig gewapend worden.
D	**Partieel**	De overeenstemmende groep zal partieel gewapend worden en het systeem zal de partiële zones niet wapenen.
S	**Partieel instant**	De overeenstemmende groep zal partieel gewapend worden en het systeem zal de partiële zones niet wapenen en zal de ingangstijd van de groep negeren (dus 0 sec.).
U	**Ontwapend**	De overeenstemmende groep zal ontwapend worden.
N	**Geen wijziging**	De overeenstemmende groep zal zijn huidige toestand behouden.
-	**uitgeschakeld**	De overeenstemmende groep is niet hernomen in de groepen van het klavier. Deze kan dus niet veranderd worden op het klavier in kwestie.

Signalisatie van de LCD klavieren			
Icon	**Kleur**		
	Rood	UIT AAN	Alle groepen zijn ontwapend Ten minste één groep is gewapend
	Rood	UIT Traag knipperend Snel knipperend	Geen alarm in geheugen Ten minste één alarm in geheugen Alarm is bezig
	Oranje	UIT AAN Traag knipperend Snel knipperend	Geen defecten, geen overbrugde zones of in test Ten minste één defect aanwezig (zie defecten mode) Ten minste één zone overbrugd of in test Ten minste één zone in defect, overbrugd of in test
Icon	**Weergegeven door**	**Betekenis**	
	*	AAN Knippert	Centrale open Ten minste één centrale open evenement in geheugen
	*	AAN Knippert	Sabotage bezig Ten minste één sabotage evenement in geheugen
	*	AAN Knippert	Sabotage op ten minste één randapparatuur van de bus (klavier, lezer, uitbreiding of ontvanger) Ten minste één sabotage evenement in geheugen
	*	AAN Knippert	Een valse sleutel/kaart werd voor de lezer gehouden Ten minste één valse sleutel/kaart evenement in geheugen
	*	AAN Knippert	Een bus apparaat is ontkoppeld Ten minste één defect apparaat in geheugen
	*	UIT AAN	Up/down load uitgeschakeld Up/down load ingeschakeld
	*	UIT AAN	Antwoord apparaat functie uitgeschakeld Antwoord apparaat functie ingeschakeld
		UIT AAN Knippert	Telefoonlijn vrij Telefoonlijn bezet Telefoonlijn afwezig

Overzicht installateur menu

De installateur code laat u toe om in het INSTALLATEUR MENU te gaan en de volgende opties te programmeren :

- **Acties** (geheugen, status van de zones, sirene test, telefoon transmissies stoppen)
- **Zones**
- **Uitgangen**
- **Tijden** (ingangs-en uitgangstijd)
- **Installateur code**
- **Sleutels** (elektronische kaart/sleutel en draadloos)
- **Codes** (gebruikers codes)
- **Lezers**
- **Klavieren**
- **Datum en uur**
- **Tijden**
- **Telefoon**
- **Up/down load**
- **Test evenement**
- **Evenementen**
- **Opties**
- **Beschrijvingen** (zones, uitgangen, codes, groepen, sleutels, ...)
- **Fabriek** (fabriek programmatie herstellen)
- **Ingang uitbreiding** (Expander IN, alleen op 32 serie)
- **Uitgang uitbreiding** (Expander UIT, alleen op 32 serie)

Het is noodzakelijk om alle groepen te ontwapenen vooraleer de programmatie te starten.

Toegang/verlaten van het installateur menu

Toegang tot het menu

Om in het installateur menu te gaan, geeft u uw **installateur code** in gevolgd door ENTER.

De standaard installateur code is 0025.

Kies vervolgens de gewenste optie in het menu via de 9 ▲ en 0 ▼ toetsen.

Wanneer u in het installateur menu bent, zal het systeem :

- Alle klavieren blokkeren, behalve diegene voor de programmatie.
  De geblokkeerde klavieren zullen de boodschap « programmatie » tonen en de 👁, 🔔 en ⚠ lichtjes zullen uitgaan.
- Het alarm geheugen wissen.
- Alle uitgangen naar rusttoestand schakelen.
- De evaluatie van de situatie stoppen.
- Indien nodig de huidige transmissie stoppen, en alle transmissies in wacht zetten.
- De 🔋 indicatie op de LED klavieren tonen.

Verlaten van het menu

Om het installateur menu te verlaten :

Druk op de ESC EXC toets (meerdere malen indien nodig) om hogerop te gaan in het menu, en dit totdat het scherm de **boodschap « zeker ? »** toont.
Op dit punt kan u het menu verlaten door op ENTER te drukken, als u in het menu wil blijven, drukt u op ESC EXC.

Door het installateur menu te verlaten, zal het systeem :

- Alle klavieren ontgrendelen ;
- De alarm cyclus teller wissen (zie zones) ;
- De BPI alarmen, sabotage en valse kaarten/sleutels wissen ;
- *Als de centrale open is* – het 'centrale open' signaal negeren totdat deze niet werd terug gesloten ;
- *Indien nodig* - de transmissies in wacht herstarten, beginnend bij de oproep die onderbroken werd (dit is niet van toepassing voor de up/down load oproepen).

Programmatie van de verschillende opties

Nota : De voorbeelden van deze sectie verwijzen naar het scherm van de KYO32 (centrale met 8 groepen). Indien u geen gebruik maakt van een Kyo 32, dan kunnen de boodschappen op het scherm lichtjes verschillend zijn.

De toetsen ESC/EXC en ENTER :

De ESC/EXC toets, laat u toe als u zich in een optie van het menu bevindt om hogerop naar het hoofd menu terug te keren.
De ENTER toets is de bevestigingstoets tijdens de verschillende stappen van de programmatie.

Acties

Deze optie omvat vier onderopties :

1. **Sirene test** – deze optie laat toe om de relais uitgang te testen
2. **Status van de zones –** deze optie laat u toe om zones niet of wel te overbruggen
3. **Evenementen geheugen** – deze optie laat u toe om het historiek te bekijken
4. **Telefoon oproepen stoppen** – deze optie laat toe om de huidige oproepen te stoppen en oproepen in de wachtlijst te stoppen.

U kan een volledige beschrijving van deze opties vinden in de sectie ‘Gebruik via klavier’ in het gebruikers menu.

Zones

Toegang optie zone	1	Doorloop het installateur menu met de [9↑] of [0↓] toetsen tot zone opties, druk dan op [ENTER]
Selectie van de zone	2	Selecteer de te programmeren zone met de [9↑] of [0↓] toetsen en druk op [ENTER].
Type zone	3	Selecteer het gewenste type met de [9↑] of [0↓] toetsen en druk op [ENTER].
Attributen	4	Selecteer het gewenste attribuut met de [9↑] of [0↓] toetsen. Druk op [ON PRG] om het attribuut te activeren en op [OFF RES] om het attribuut uit te schakelen, selecteer vervolgens, indien nodig, een ander attribuut, met de [9↑] of [0↓] toetsen. Schakel in/uit zoals hierboven en zo verder. Om de programmatie van de attributen te stoppen en naar het volgend punt te gaan, drukt u op [ENTER].
Draadloos		*Als u het DL attribuut kiest (draadloos),* ***(enkel kyo 32 serie)*** *dient u zorgvuldig stappen 5a, 5b en 5c te programmeren ; zoniet gaat u naar punt 6.*
	5a	**Voer het identificatie nummer van het draadloos apparaat in door gebruik te maken van de numerieke toetsen.** *De horizontale verplaatsingen gebeuren via de [A*←] of [B#→] toetsen.* *Om letters A tot F in te geven, gebruik toetsen [ON PRG] of [OFF RES].* Nota : Om een draadloze zone in een bedrade zone te veranderen, dient men eerst het identificatie nummer van de zone op nul te zetten. *Druk op [ENTER] om naar de volgende stap te gaan.*
Supervisie	*5b*	*Activeer/deactiveer het 'supervisie' attribuut met de toetsen [ON PRG] en [OFF RES]*
Test Plaatsing	*5c*	*Test de plaatsing van de draadloze eenheid teneinde de goede ontvangst van de Vector Rx ontvanger na te kijken. Hiervoor kan u een sabotage alarm veroorzaken (zie nota van draadloze eenheid).* *Eén van de volgende waarden zal op het scherm verschijnen :* • *20%* • *50%* • *80%* *De waarden 50 en 80% zijn positieve waarden, maar 20% is negatief. De plaats kan als positief worden aanschouwd na 3 goede testen.* *Om de test te herhalen, drukt u op [ESC EXC] en herhaalt u stappen 5b en 5c.*

⚠ GEEN ENKELE DRAADLOZE EENHEID MAG GEPLAATS WORFDEN ZONDER VOORAFGAANDE PLAATSING TEST UIT TE VOEREN.

Druk op ENTER om over te gaan naar punt 6

Type contact

6 Kies het gewenste type (NO/NC/gebalanceerd/ dubbel gebalanceerd) met de toetsen 9 of 0
Druk vervolgens op ENTER.
Nota : Als u het 'vibratie' of 'rolluik' attribuut (zie stap 4) toewijst aan een zone, dient U één van de volgende contact typen te kiezen :

- BAL – gebalanceerd met een weerstand van 1k5
- NC – normaal gesloten contact

Alarm Cycli

7 Kies het gewenste aantal alarm cycli (van 0 tot 14 of RP (repetitief)) met de toetsen 9 of 0.
Druk vervolgens op ENTER om te vervolgen.

Een zone toewijzen aan groepen

8 Om een zone toe te wijzen aan groepen, gebruikt u de toetsen 1 tot 8 (toets aan/uit) overeenstemmend met groepen:

X = zone toegewezen aan groep
- = zone niet toegewezen aan groep

Druk op ENTER om te vervolgen.

Gevoeligheid van een zone (vibratie en rolluik)

9 Kies de gewenste gevoeligheid (van 1 tot 20) met de toetsen 9 of 0. Deze parameter moet alleen geprogrammeerd worden voor de zone typen 'vibratie' en 'rolluik'. Voor de andere zone typen, heeft deze parameter geen invloed.
Voor de zones met het attribuut 'rolluik', zie onderstaande tabel voor de verschillende combinaties.

PULS/TIJD voor zone met 'rolluik' attribuut		
Gevoeligheid	Puls	Tijden
1 ... 5	1 ... 5	30 seconden
6 ... 10	1 ... 5	2 minuten
11 ... 15	1 ... 5	4 minuten
16 ... 20	1 ... 5	Repetitief
Voorbeeld : voor 3 pulsen en 4 minuten, kiest u de waarde 13		

Cyclus (vibratie)

10 Voor de zones met het attribuut 'vibratie', kiest u met de toetsen 9 of 0 de gevoeligheidswaarde (of cyclus) (van 0 tot 7).

```
Defaut Systeme    ↑↓
Defaut Ligne Tel
```

Druk op ENTER om te bevestigen en terug te keren naar punt 2 om de volgende zone te programmeren.

Uitgangen

Toegang tot opties uitgangen

1 Ga door het installateur menu met de toetsen 9↑ of 0↓ tot de optie 'uitgangen', druk dan op ENTER

Selectie van de uitgang

2 Kies de te programmeren uitgang met de toetsen 9↑ of 0↓ Druk op ENTER.

Evenementen waarvoor de uitgang zal geactiveerd worden

3 Kies voor welk evenement dat de uitgang geactiveerd moet worden met de toetsen 9↑ of 0↓
Activeer of deactiveer het evenement door de respectievelijk toetsen ON PRG en OFF RES te gebruiken, kies indien nodig een ander evenement met de toetsen 9↑ of 0↓, activeer/deactiveer zoals hierboven en zo voort. Per uitgang kunnen 3 parameters ingesteld worden : het stuurevenement, de tijd AAN, de tijd UIT en de groep.
Nota : Voor de evenementen lijst – zie 'uitgangen' in de sectie 'Programmatie per PC'.

4 Om de programmatie te beëindigen en over te gaan naar het volgend punt, drukt u op ENTER.

Type contact

5 Kies het gewenste type contact (NO/NC) met de toetsen 9↑ of 0↓Vervolgens drukt u op ENTER.

Tijd AAN

Stel hier de stuurtijd van de uitgang in tussen 0 en 250 s waarbij de uitgang AAN is.

Tijd UIT

Stel hier de stuurtijd van de uitgang in tussen 0 en 250 s waarbij de uitgang UIT is.

Uitgang toewijzen aan groepen

6 Om een uitgang aan groepen toe te wijzen, gebruikt u de toetsen 1 tot 8 (toets aan/uit) overeenstemmend met de groepen:
X = zone toegewezen aan groep
- = zone niet toegewezen aan groep
Druk op ENTER om de programmatie te bevestigen en terug te keren naar punt 1.

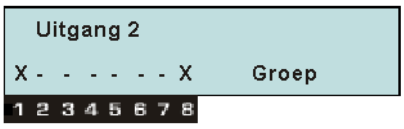

In het voorbeeld is uitgang 2 Normaal Gesloten (NC) en toegewezen aan groepen 1 en 8.

Tijden

Toegang tot tijden

1 Doorloop het installateur menu installateur met de [9▲] of [0▼] toetsen tot de optie 'tijden' verschijnt, druk dan op [ENTER]

Selectie van de tijd :
Patrouille
Inluisteren
Alarm
Inactiviteit
Nalatigheid
Supervisie
Groep-ingang/uitgang

2 Selecteer de gewenste optie met de toetsen [9▲] of [0▼]druk vervolgens op [ENTER].

Nota :
- Als u in stap 2 'ronde, inluisteren, alarm of supervisie' kiest, ga naar stap 3.
- Als u de optie 'groep' kiest, ga naar stap 3b

Ingeven van de tijd

3 Geef de gewenste tijd in (in minuten), druk vervolgens op [ENTER] om te bevestigen en terug te keren naar punt 2.
Nota : indien u in punt 2 'inactiviteit, nalatigheid of supervisie' tijden kiest, dan moet u de volgende punten programmeren.

3a Geef de gewenste tijd in (in minuten), vervolgens drukt u op [ENTER]
- De inactiviteitduur is in uur (0 tot 99)
- De nalatigheidduur is in dagen (0 tot 99)
- De supervisie tijd is in stappen van 15 minuten (8 tot 96 : voorbeeld 8 = 120 minuten).

Nota : de supervisie optie is enkel beschikbaar op de kyo32

'inactiviteit' en 'nalatigheid' tijden toewijzen aan de groepen

4 Om een 'inactiviteit' en 'nalatigheid' tijd aan groepen toe te wijzen, gebruikt u de [1] tot [8] toetsen (toets aan/uit) overeenstemmend met de groepen:

X = zone toegewezen aan de groep
- = zone niet toegewezen aan de groep

Druk op [ENTER] om de programmatie te bevestigen en terug te keren naar punt 2.

Nota : als u de optie 'groep' koos in punt 2, dan zijn volgende stappen van toepassing.

Programmatie van de groep tijden

3b Kies de groep waarvan u de tijd wenst te programmeren met de toetsen [9▲] of [0▼] druk dan op [ENTER].

4b Kies de tijd (ingang, uitgang of waarschuwing) die u wenst te programmeren via de toetsen [9▲] of [0▼] druk dan op [ENTER].

5b Geef de gewenste tijd in, druk dan op [ENTER] om te bevestigen en terug te keren naar punt 4b.
De horizontale verplaatsingen gebeuren door de toetsen [A*] of [B#].
* De ingangstijd is in seconden (0 tot 99)
* De waarschuwingstijd is in minuten (0 tot 99)

6b Druk op [ENTER] om te bevestigen en terug te keren naar punt 3b

Programmatie 'Dubbele Puls' tijd voor zones.

7 Selecteer de gewenste zone waarvan men een 'dubbele puls' detectie wenst alvorens er een alarmmelding moet gebeuren.

Voer de gewenste tijd tussen de 2 detecties (pulsen) in tussen 0 en 250s
Druk op de 'Enter' toets om te bevestigen of de 'Esc' toets om terug te keren naar stap 7.

Installateur Code

Toegang tot optie installateur code

1 Doorloop het installateur menu met de toetsen 9 of 0 tot de optie 'installateur code', druk dan op ENTER

Nieuwe installateur code ingeven

2 Geef de nieuwe installateur code in (4-6 digits), druk dan op ENTER om te bevestigen en terug te keren naar punt 1.

Nota : De nieuwe code zal operationeel zijn na het verlaten van de installateur mode.

Sleutels

Toegang tot de optie sleutels

1 Doorloop het installateur menu met de toetsen 9 of 0 tot de optie 'sltls', druk dan op ENTER

Selectie van sleutels/kaarten of draadloos (kyo32)

2 Selecteer met de toetsen 9 of 0 de optie 'sleutels/kaarten' of optie 'draadloos' (alleen op Kyo8W en kyo32, voor de anderen, bestaat stap 2 niet).

- **Optie SLEUTELS/KAARTEN (indien geselecteerd in punt 2)**

Ingeven/wijzigen/ Wissen van een sleutel/kaart

3 Om een sleutel/kaart in te geven – zie punt 4a
Om een sleutel/kaart te wijzigen – zie punt 4b
Om een sleutel/kaart te wissen – zie punt 4c

Sleutel / kaart ingeven

4a Selecteer met de toetsen 9 of 0 de lezer waarop u de sleutel/kaart wenst in te geven, druk dan op ENTER.

'service' en 'reset telefonische oproepen' attributen

5a Selecteer met de toetsen 9 of 0 het attribuut 'service', dan 'reset telefonische oproepen'
Activeer/deactiveer met de toetsen ON PRG en OFF RES de attributen, druk dan op ENTER.
Voor meer détails, zie 'scherm sleutels/kaarten' in de sectie programmatie per PC.

Sleutel/kaart toewijzen aan groepen

6a Om een sleutel/kaart toe te wijzen aan groepen, gebruikt u de toetsen 1 tot 8 (toets aan/uit) overeenstemmend met de groepen:
X = sleutel/kaart toegewezen aan de groep
- = sleutel/kaart niet toegewezen aan de groep
Druk op ENTER om te bevestigen en het scherm toont de boodschap ' nieuwe PROGRAMMATIE'

Ingeven

7a Plaats de sleutel in de eclipse lezer (zie 4a), of houdt de kaart voor de gevoelige zone van de Proxi lezer (zie 4a).
Het ingeven wordt bevestigd door :
- Een lange biep

- Een aanvaard boodschap met het volgorde nummer (voorbeeld : 009)
- Een snel geknipper van de drie lichtjes op de lezer

8a Druk vier maal op de [ESC EXC] toets om terug te keren naar punt 3

Als het systeem weigert om een sleutel/kaart in te geven (te wijten aan slechte werking of omdat systeem limiet van 28 sleutels heeft bereikt), dan zal het klavier een fout signaal geven.

Sleutel/kaart wijzigen

4b Geef het volgorde nummer in van de kaart (vb 003) of selecteer het nummer via de toetsen [A*] of [B#], druk vervolgens op [ENTER].

5b Selecteer met de toetsen [9] of [0] het 'service' attribuut, vervolgens 'reset telefonische oproepen'.
Activeer/deactiveer met de toetsen [ON PRG] en [OFF RES] de attributen, druk dan op [ENTER].
Voor meer details, zie 'scherm sleutels/kaarten' in de sectie programmatie per PC.

6b Om een sleutel/kaart toe te wijzen aan groepen, gebruikt u de toetsen [1] tot [8] (toets aan/uit) overeenstemmend met de groepen:
X = sleutel/kaart toegewezen aan de groep
- = sleutel/kaart niet toegewezen aan de groep
Druk op [ENTER] om te bevestigen en terug te keren naar punt 4b.

Sleutel/kaart wissen

4c Geef het nummer in van de kaart (vb 005) of selecteer het nummer via de toetsen [A*] of [B#], druk dan op [ENTER].

5c Wanneer de boodschap 'zeker ?' verschijnt, kan u ofwel drukken op [ENTER] om het wissen te bevestigen en terug te keren naar punt 4c, ofwel drukt u op [ESC EXC] om direct terug te keren naar punt 4c zonder de sleutel/kaart te wissen.
Het klavier geeft een lange biep om aan te geven dat de sleutel/kaart gewist werd.

- **Draadloze optie/DL (indien geselecteerd in punt 2 en enkel bij Kyo8W/Kyo32)**

3 Selecteer met de toetsen [9] of [0] de draadloze sleutel, druk dan op [ENTER].

4 Geef het identificatie nummer in, druk dan op [ENTER].
De horizontale verplaatsingen gebeuren door de toetsen [A] of [B#].*
Om letters in te geven, gebruikt u de toetsen [ON PRG] of [OFF RES].

5 Selecteer met de toetsen [9] of [0] de gebruikerscode 23 of 24 voor de draadloze ontvanger, druk dan op [ENTER] om terug te keren naar punt 3

Codes

Toegang tot optie codes 1 Doorloop het installateur menu installateur met de toetsen [9] of [0] tot de optie 'codes', druk dan op [ENTER]

Selectie van een code 2 Selecteer met de toetsen [9] of [0] het nummer van de code (1 tot 24), druk dan op [ENTER]

Type code 3 Selecteer met de toetsen [9] of [0] het gewenste type code (Hoofd, gebruiker, paniek, ronde, afstand/DTMF), druk dan op [ENTER]

Type wapening (totaal, type A en type B) 4 Selecteer met de toetsen [9] of [0] het type wapening (totaal, type A of type B), druk dan op [ENTER]

De type wapeningen programmeren zich één per één.

NOTA : Alles Wapenen – zie punt 5
Wapening A of B – zie punt 5a

Totale wapeningsmode (groepen toegewezen aan code) 5 Om een code aan groepen toe te wijzen, gebruikt u de toetsen [1] tot [8] (toets aan/uit) overeenstemmend met de groepen:

X = code toegewezen aan groep
\- = code niet toegewezen aan groep

Druk op [ENTER] om te bevestigen en terug te keren naar punt 4.

```
Totale wap.
X X - X - - - X     Groep
1 2 3 4 5 6 7 8
```

In het voorbeeld is code 5 geprogrammeerd als gebruikerscode en toegewezen met totale wapening aan groepen 1,2 ,4 en 8..

Configuratie van de wapeningsmodes type A en B 5a Programmeer met de toetsen [1] tot [8] de wapening configuratie A of B (volgens selectie in punt 4) voor de code.

Telkens u op de toets drukt overeenstemmend met de groep, zal het scherm een letter aanduiden (N, U, S, P of I) dewelke een wapeningsoptie voorstelt.

N = Niets doen (de centrale wijzigt de wapeningstoestand niet)
U = Uitschakelen (de centrale ontwapent alle zones van de groep, uitgezonderd de 24u)
S = Partieel Instant (de groep wordt partieel gewapend en het systeem zal de partiële zones niet wapenen en zal de ingangstijd van de groep negeren.
P = Partieel (de groep wordt partieel gewapend/ de partiële zones worden niet gewapend)
I = Inschakelen (de groep wordt totaal gewapend)

Lezers

Toegang tot de optie lezers

1 Doorloop het installateur menu met de toetsen [9↑] of [0↓] tot de optie 'lezers', druk op [ENTER]

Selectie van een lezer

2 Selecteer met de toetsen [9↑] of [0↓] de lezer (1 tot 16), druk vervolgens op [ENTER]

Activatie/deactivatie van een lezer

3 Gebruik toets [9↑] om de lezer uit te schakelen en de toets [0↓] voor in te schakelen, druk vervolgens op [ENTER]

Wapening mode Totaal, type A of B

4 Selecteer met de toetsen [9↑] of [0↓] het wapening type (totaal, type A of type B), druk vervolgens op [ENTER]

De wapening types worden één per één geprogrammeerd.

NOTA : Totale Wapening – zie punt 5
Wapening A of B – zie punt 5a

Totale wapening mode (groepen toegewezen aan totale wapening)

5 Om een lezer aan groepen toe te wijzen, gebruikt u de toetsen [1] tot [8] (toetsen aan/uit) overeenstemmend met de groepen:
X = lezer toegewezen aan groep
- = lezer niet toegewezen aan groep
Druk op [ENTER] om te bevestigen en terug te keren naar punt 2.

```
Totale wap.

X X - X - - - X     Groep
1 2 3 4 5 6 7 8
```

In het voorbeeld is lezer 5 geprogrammeerd om groepen 1 ,2,4 en 8 in de totale wapening mode te wapenen.

Configuratie van de wapeningsmodes type A en B

5a Programmeer met de toetsen [1] tot [8] de wapening configuratie A of B (volgens selectie in punt 4).

Telkens u op de toets drukt overeenstemmend met de groep, toont het scherm een letter (N, U, S, P of I) dewelke een wapeningsoptie voorstelt.

Wapening opties

N = Niets doen (de centrale wijzigt de wapeningstoestand niet)
U = Uitschakelen (de centrale ontwapent alle zones van de groep, uitgezonderd de 24u)
S = Partieel Instant (de groep wordt partieel gewapend en het systeem zal de partiële zones niet wapenen en zal de ingangstijd van de groep negeren.
P = Partieel (de groep wordt partieel gewapend/ de partiële zones worden niet gewapend)
I = Inschakelen (de groep wordt totaal gewapend)
NOTA : tijdens de programmatie van de wapening configuratie mode A of B, is het enkel mogelijk de groepen te configureren die in de 'totale' mode geactiveerd zijn (zie punt 5)

```
        Type B
- - I U - - - -      Groep
1 2 3 4 5 6 7 8
```

In het voorbeeld is de wapening mode type B van lezer 5 geprogrammeerd als volgt : Groepen 1, 2, 5, 6, 7 en 8 = niet geactiveerd, groep 3 = gewapend en groep 4 ontwapend

Klavieren

Toegang tot de optie klavieren 1 Doorloop het installateur menu met de toetsen 9 of 0 tot de optie 'klavieren', druk op ENTER

Selectie van een klavier optie 2 Selecteer met de toetsen 9 of 0 de 'programmatie' of 'taal' optie, druk vervolgens op ENTER

- **TAAL OPTIE**

Taal keuze 3a Selecteer de taal door op de toet 1, 2, 3 of 4 te drukken in functie van de gewenste taal, druk dan op ENTER

- **PROGRAMMATIE OPTIE**

Selectie van een klavier 3b Selecteer met de toetsen 9 of 0 het klavier dat u wenst te programmeren, druk vervolgens op ENTER

Klavier Type 4b Selecteer met de toetsen 9 of 0 het klavier type (LCD, NC2/TAST, ICON/KP of uitgeschakeld), druk vervolgens op ENTER

Een klavier aan een groepen toewijzen 5b Om een klavier aan groepen toe te wijzen, gebruik de toetsen 1 tot 8 (toets aan/uit) overeenstemmend met de groepen:
X = klavier toegewezen aan groep
- = klavier niet toegewezen aan groep
Druk op ENTER om te bevestigen en terug te keren naar punt 3b.

```
  Klavier 01
X - - - X - - -
1 2 3 4 5 6 7 8
```

In het voorbeeld, is klavier 01 (LCD) toegewezen aan groepen 1 en 5.

Configuratie van een LCD klavier in het systeem

Om een klavier als adres 8 te configureren, geeft u de installateurcode in op om het even welk LED klavier, vervolgens drukt u op [ENTER]. Een kort signaal toont aan dat het klavier geconfigureerd is.
Deze procedure is interessant om bepaalde systeem parameter te veranderen in de volgende gevallen

- U beschikt niet over de programmatie software en het systeem werd geprogrammeerd met een LCD klavier dat niet meer deel uitmaakt van het systeem.
- Het systeem is alleen uitgerust met LED klavieren (deze kunnen niet gebruikt worden voor de programmatie)

NOTA : Voor het adresseren van klavier 8 – zie adresseren van randapparatuur.

Datum en uur

Toegang tot de optie datum en uur	1	Doorloop het installateur menu met de toetsen [9↑] of [0↓] tot optie 'datum/uur', druk vervolgens op [ENTER]
Ingeven van datum en het uur	2	Selecteer met de toets [A*←] of [B#→] de plaats van de dag, maand, jaar, het uur en de minuten. Gebruik de toets [0↓] en [9↑] om de waarden te wijzigen.
	3	Druk op [ENTER] om te bevestigen en terug te keren naar punt 1.

Tijden - autoset

Toegang tot optie 'tijden'	1	Doorloop het installateur menu met de toetsen [9↑] of [0↓] tot de optie 'tijden', druk vervolgens op [ENTER]
Selectie van een groep	2	Selecteer met de toetsen [9↑] of [0↓] de te programmeren groep, druk vervolgens op [ENTER]
Selectie en activatie van een groep	3	Selecteer met de toetsen [9↑] of [0↓] de dag : activeer de groep met toets [ON PRG] of schakel hem uit met de toets [OFF RES]. NOTA : standaard zijn alle groepen uitgeschakeld (off).
Ingeven van datum en het uur autoset	4	Gebruik toetsen [9↑] of [0↓] om het uur en de minuten te selecteren. Geef de waarden in met toetsen [A*←] of [B#→] (maximum waarde : 23 :59).
	5	Druk op [ENTER] om te bevestigen en terug te keren naar punt 2.

In het voorbeeld, zal groep 2 zich elke woensdag wapenen om 10 :35.

Telefoon

Toegang tot de optie 'telefoon'

1 Doorloop het installateur menu met de toetsen [9▲] of [0▼] tot de optie 'telefoon', druk vervolgens op [ENTER]

Selectie van een telefoon positie

2 Selecteer met de toetsen [9▲] of [0▼] de te programmeren telefoon nummer positie (1 tot 8), druk vervolgens op [ENTER]

3 Selecteer met toetsen [9▲] of [0▼] het nummer type (vocaal, meldkamer, geen of up/down load) , druk vervolgens op [ENTER]
Om het telefoon nummer aan groepen toe te wijzen, gebruik de toetsen [1] tot [8] (toets aan/uit) overeenstemmend met de groepen:
X = het telefoonnummer is toegewezen aan de groep
- = het telefoonnummer **is** niet toegewezen aan de groep

***NOTA** : De telefoonnummers moeten toegewezen worden aan de groepen, zoniet, zal de gebruiker de vocale nummers niet kunnen programmeren (zie gebruikers handleiding).*

Ingeven van het telefoonnummer

5 Voer het telefoon nummer in.
De horizontale verplaatsingen gebeuren met de toetsen [A*◄] of [B#►].
Gebruik de toetsen [ON PRG] en [OFF RES] om volgende tekens en pauzes in te geven (op de plaats van de cursor) :

- « , » – voor een pauze van 2 seconden
- « _ » - om de digits te wissen
- * en #

6 Druk op [ENTER] om te bevestigen en terug te keren naar punt 2.

***NOTA** : als u 'meldkamer' kiest in punt 3, dan moet u volgende punten programmeren.*

Programmatie parameters voor een meldkamer nummer

7 Gebruik toetsen [9▲] of [0▼] om het protocol te selecteren, druk vervolgens op [ENTER].

8 Geef de klant identificatie code in, druk vervolgens op [ENTER].
De horizontale verplaatsingen gebeuren door toetsen [A*◄] of [B#►].
Gebruik toetsen [ON PRG] en [OFF RES] om de letters A tot F in te geven.

9 Gebruik de toetsen [9▲] of [0▼] om de opties 'luisteren' en 'duplex' (bi-directioneel).
Gebruik de toetsen [ON PRG] en [OFF RES] om deze opties in en uitschakelen.

10 Druk op [ENTER] om te bevestigen en terug te keren naar punt 2.

Up/down loading

Toegang tot de optie 'up/down load'

1 Doorloop het installateur menu met de toetsen [9↑] of [0↓] tot de optie 'up/down load', druk vervolgens op [ENTER]

Selectie van de beltoon parameter

2 Selecteer met de toetsen [9↑] of [0↓] de 'bel' parameter, druk vervolgens op [ENTER]

Ingeven van het aantal beltonen

3 Selecteer met de toetsen [9↑] of [0↓] het aantal beltonen (0 tot 19), druk vervolgens op [ENTER]

Selectie van het te vormen nummer

4 Met de toetsen [9↑] of [0↓] selecteert u de parameter 'nummer', druk dan [ENTER]

5 Met de toetsen [9↑] of [0↓] selecteert u het te vormen nummer voor de up/down load.

6 Druk op [ENTER] om te bevestigen en terug te keren naar punt 4.

```
Nummer
Nummer tel.7          ↓↑
1 2 3 4 5 6 7 8
```

In het voorbeeld, is het telefoon nummer 7 toegewezen aan het up/down load nummer, dewelke na 4 beltonen zal antwoorden.

Test

Toegang tot de optie 'test'

1 Doorloop het installateur menu met de toetsen [9↑] of [0↓] tot de 'test' optie, druk vervolgens op [ENTER]

Ingeven van de waarden dag, maand, jaar en tijd

2 Selecteer met de toetsen [9↑] of [0↓] de waarden dag, maand, jaar en tijd. De horizontale verplaatsingen gebeuren door de toetsen [A*←] of [B#→].

3 Druk op [ENTER], van zodra alle waarden werden geprogrammeerd.

Test interval

4 Geef met de numerieke toetsen het interval tussen de lijntesten in uren in. De horizontale verplaatsingen gebeuren door de toetsen [A*←] of [B#→].

5 Druk op [ENTER] om te bevestigen en terug te keren naar punt 1.

```
Pr. Datum / Uur       ←→  ↑↓
25/09/2002            10:30
1 2 3 4 5 6 7 8
```

In het voorbeeld zal de eerste test gebeuren op 25/09/2002 om 10h30, vervolgens een nieuwe test elke 30 dagen (720 uur).

Uitschakelen van de test

Om de lijntest uit te schakelen, geef 0000 in.

Evenementen

Toegang tot de optie 'evenementen'

1 Doorloop het installateur menu met de toetsen [9 ↑] of [0 ↓] tot de optie 'evenementen', druk vervolgens op [ENTER]

Selectie van een evenement

2 Selecteer met de toetsen [A ✱ ←] of [B # →] of door rechtstreeks het nummer in te geven, het te programmeren evenement, druk vervolgens op [ENTER]. Als er een sterretje naast het evenement staat, dan werd dit evenement geprogrammeerd als prioritair (zie 'evenementen pagina' in de sectie programmatie per PC).

Voor de volledige evenementen lijst, zie 'evenementen pagina' in de sectie programmatie per PC

Evenementen Code

3 Geef met de numerieke toetsen de evenementen code in, druk vervolgens op [ENTER]. Gebruik de toetsen [ON PRG] en [OFF RES] om de letters A tot F in te geven.

Keuze boodschap (indien vocale transmissie)

4 Geef met de toetsen [9 ↑] of [0 ↓] het positie nummer van de vocale boodschap in dewelke u wenst toe te wijzen aan het evenement, druk vervolgens op [ENTER].

Telefoonnummers toewijzen aan evenementen

5 Gebruik toetsen [1 ↵] tot [8] (toets AAN/UIT) om het telefoon nummer toe te wijzen aan evenementen.

X = het telefoon nummer is toegewezen
- = het telefoon nummer is niet toegewezen

Druk op [ENTER] om te bevestigen en terug te keren naar punt 2. Het scherm zal het volgende evenement in de lijst aanduiden.

Opties

Toegang tot de opties

1 Doorloop het installateur menu met de toetsen [9↑] of [0↓] tot de 'opties', druk dan op [ENTER]

Selectie van een optie

2 Selecteer met toetsen [0↓] of [9↑] de gewenste optie. Activeer/deactiveer de optie met de toetsen [ON PRG] en [OFF RES].

Voor de volledige optie lijst, zie 'optie pagina' in de sectie programmatie per PC

3 Wanneer alle opties geprogrammeerd zijn, druk op [ENTER].

Telefoonnummers toewijzen aan evenementen

4 Gebruik de toetsen [1] tot [8] (toetsen AAN/UIT) om de 'autoreset' optie van de partities aan of uit te schakelen.

X = autoreset aan
- = autoreset uit

5 Druk op [ENTER] om te bevestigen en terug te keren naar punt 1.

In het voorbeeld werd de autoreset geactiveerd voor groepen 1 en 8.

Opmerking betreffende optie 3 (activatie draadloze ontvanger) :
Vooraleer deze optie te activeren moet het installateur menu verlaten worden en moet men er opnieuw ingaan. Als deze procedure niet gevolgd wordt, dan is het niet mogelijk om de draadloze apparaten te programmeren/configureren.

Tekst (beschrijvingen)

Deze optie laat u toe om de beschrijvingen van de randapparatuur aan te passen.

Toegang tot de optie 'Tekst' (beschrijvingen)

1 Doorloop het installateur menu met de toetsen [9 ▲] of [0 ▼] tot de optie 'tekst', druk vervolgens op [ENTER]

Selectie van de rubrieken

2 Selecteer met de toetsen [0 ▼] of [9 ▲] de gewenste rubriek (klavier/codes/zones/ ... - zie tabel 4), druk vervolgens op [ENTER]

Ingeven van een beschrijving

3 **Geef de beschrijving in, maximum 16 letters.**

- Gebruik [A ✱ ←] en [B # →] voor de horizontale verplaatsingen
- Gebruik [0 ▼] en [9 ▲] voor de letters in te geven

In het voorbeeld werd de tekst van zone 2 geprogrammeerd als 'Inkom hall'.

Tabel 4 – programmeerbare teksten		
Standaard beschrijvingen	type	Nota
Groep 1 ... groep 8	Groepen	Tot 4 voor de kyo4 ,8 en 8G Tot 8 voor de kyo32
klavier 1 ... klavier 8	klavieren	-
Lezer 1 ... Lezer 16	Lezers	-
Uitbreiding IN 1 ... Uitbreiding IN 4	Zone uitbreidingen	Alleen voor kyo32 en 32G
Uitbreiding UIT 1 ... Uitbreiding UIT 2	Uitgang uitbreidingen	Alleen voor kyo32 en 32G
Zone 1 ... Zone 32	Zones	Tot 4 voor de kyo4 Tot 8 voor de kyo8 Tot 32 voor de kyo32
Code 1 ... Code 24	Codes	-
Sleutel/kaart 1 ... Sleutel/kaart 16	Sleutel/kaart	-
Uitgang 1 ... Uitgang 16	Uitgangen	Tot 3 voor de kyo4 en 8 Tot 14 voor de kyo32 Tot 16 voor de kyo32G
Telefoon 1 ... Telefoon 8	Telefoon nummers	-

Fabriek

⚠ **:** Deze optie laat u toe de centrale te resetten (fabriek instellingen) en de evenementen lijst te wissen (historiek).

Toegang tot de optie 'fabriek' (reset)

1 Doorloop het installateur menu met de toetsen [9▲] of [0▼] tot de optie 'fabriek', druk vervolgens op [ENTER]

Selectie van de rubrieken

2 Selecteer met de toetsen [0▼] of [9▲] wat u wenst te wissen :

- **Alles** = *Reset* van de centrale en *wissen van evenementen lijst*

Nota : De teksten (beschrijvingen) worden niet gewist.

- **Evenement Code = 0** : wist alle *evenementen codes*, hierdoor kan geen enkel evenement nog een telefoon oproep veroorzaken

- **Evenementen Code** : Automatische programmatie van de contact ID evenementen. Als een contact ID telefoon nummer bestaat dan zullen alle evenementen automatisch aan dit nummer toegewezen worden.

- **DL (draadloos)** : Herstelt alle waarden van de Vector RX ontvanger naar de fabriek waarden. Deze operatie wist alle identificatie nummers en DL sleutels. *Deze optie is alleen beschikbaar op de kyo32.*

Ingeven van een beschrijving

3 Druk op [ENTER] om de reset uit te voeren, of op [ESC EXC] om te verlaten zonder de huidige instellingen te wijzigen.

⚠ **: De reset duurt enkele seconden, gedurende dewelke de centrale geblokkeerd is.**

Na een totale reset (ALLES), verlaat de centrale automatisch de programmatie. Na een partiële reset, keert de centrale terug naar punt 1 van deze rubriek.

Zone uitbreidingen (alleen KYO 32 series)

Deze optie laat u toe om op de 32 series, de zone uitbreiding modulen te programmeren.

Toegang tot de optie 'uitbreiding IN'

1 Doorloop het installateur menu met de toetsen [9↑] of [0↓] tot de optie 'uitbreiding IN', druk vervolgens op [ENTER]

Selectie van een uitbreiding

2 Selecteer met de toetsen [0↓] of [9↑] de gewenste uitbreiding, druk vervolgens [ENTER]

Tot 4 uitbreidingen kunnen geactiveerd worden (elke uitbreiding is uitgerust met 6 zones).

3 Gebruik de toetsen 0 en 9 om de geselecteerde uitbreiding aan of uit te zetten.

4 Druk op [ENTER] om terug te keren naar punt 2 om een andere uitbreiding te programmeren.

Uitgang uitbreidingen (alleen KYO 32 series)

Deze optie laat u toe om op de 32 series de uitgang uitbreiding modulen te programmeren.

Toegang tot de optie 'uitbreiding UIT'

1 Doorloop het installateur menu met de toetsen [9↑] of [0↓] tot optie 'uitbreiding UIT', druk vervolgens op [ENTER]

Selectie van een uitbreiding

2 Selecteer met de toetsen [0↓] of [9↑] de gewenste uitbreiding, druk vervolgens op [ENTER]

1 of 2 uitbreidingen kunnen geactiveerd worden (elke uitbreiding is voorzien van 6 uitgangen).

3 Gebruik de toetsen 0 en 9 om de geselecteerde uitbreiding aan of uit te zetten.

4 Druk op [ENTER] om terug te keren naar punt 2 om een andere uitbreiding te programmeren.

PROGRAMMATIE PER PC

Inleiding

Het systeem kan geprogrammeerd worden via een LCD klavier (ALISON, MIA of OMNIA/TAST-R) of door middel van de 'kyoUnit' software van het 'Bentel Security Suite' pakket. In het laatste geval moet de PC via een seriële kabel met het systeem verbonden worden.

Deze sectie bevat alle details voor de instellingen van het systeem. Deze zijn dus niet gedetailleerd in de sectie 'programmatie per klavier'.

De geprogrammeerde instellingen kunnen bewaard worden op de harde schijf van de PC of op een diskette, en naar de centrale gestuurd worden (schrijven) via modem of ter plaatse door middel van een seriële kabel.

De instellingen zijn gegroepeerd per 'pagina'. In deze sectie worden de verschillende pagina's beschreven zoals de volgorde in 'kyoUnit' software.

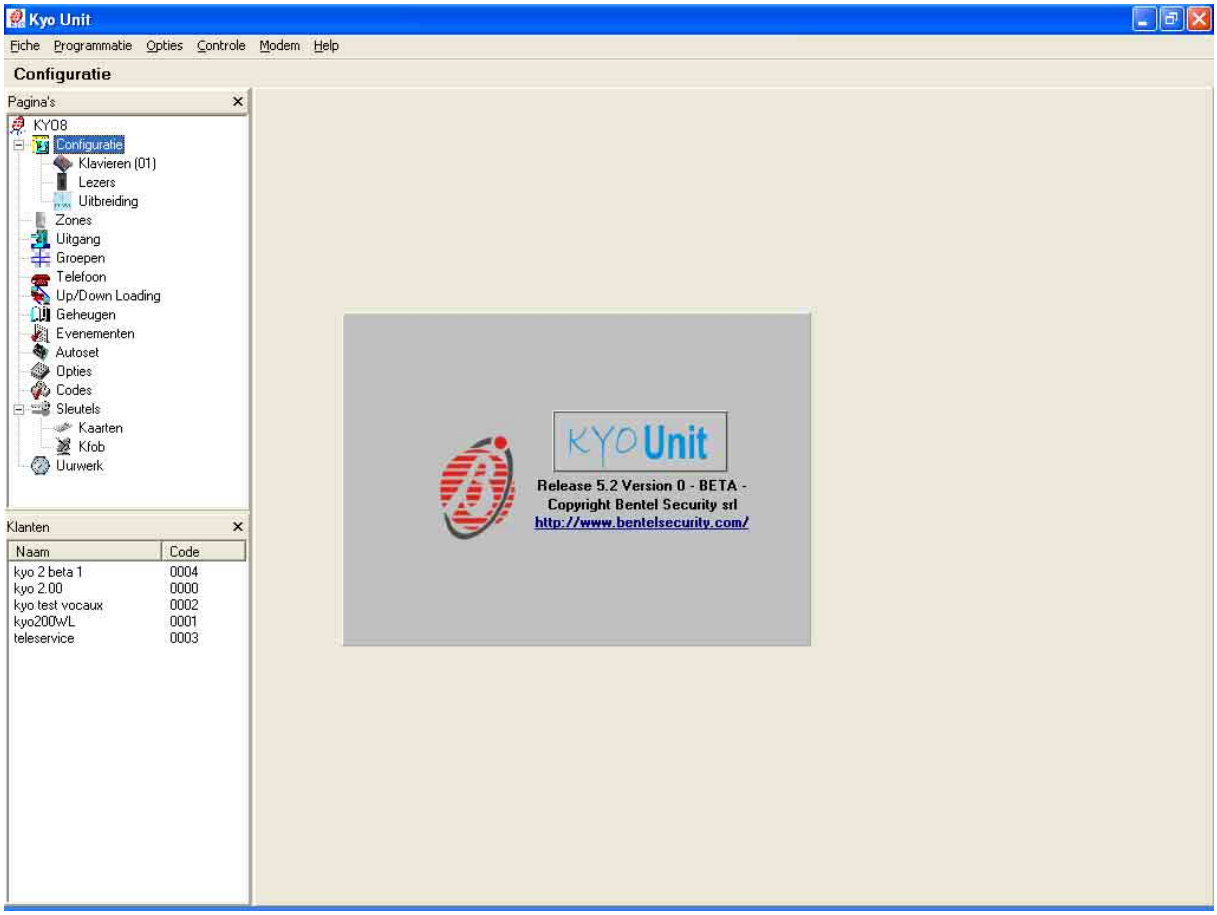

Fig.3.1 Configuratie

Configuratie pagina

De ‘kyoUnit’ software opent zich op de configuratie pagina (zie figuur 3.1). Het menu laat u toe om onmiddellijk de gewenste pagina in de toepassing te openen.

Pagina beheer

Toegang tot de pagina’s

Klik éénmaal op de naam van de gewenste pagina – de naam van de pagina verschijnt en opent, klaar om geprogrammeerd te worden.

Bewaren van de instellingen

Gebruik het commando **configuratie bewaren** in het **Fiche** menu.

Voor de toegang tot het context menu, plaatst u zich op de gewenste pagina in het menu en drukt u met de rechter muisknop van de muis. Dit menu laat u toe te selecteren, een download (schrijven) of een upload (kopiëren) te doen en de pagina’s af te drukken, zoals hieronder beschreven.

- **Selectie** – Dit commando laat toe om al dan niet pagina’s te selecteren (één per één). Alleen de geselecteerde pagina’s (V) kunnen ge-download/ge-upload/afgedrukt worden.

  De selectie kan ook gebeuren via de INS toets op het klavier van de PC

- **Schrijven (download)** – Dit commando zal de geselecteerde pagina’s naar de centrale downloaden.

- **Kopiëren (upload)** – Dit commando Kopieert de geselecteerde pagina’s naar de PC.

  De pagina’s zullen automatisch niet meer geselecteerd zijn na een download/upload.

- **Printen** – Dit commando zal de geselecteerde pagina’s afdrukken.

U kan het menu met de pagina’s verbergen door op het **X** icoon te drukken. Om het menu terug tijdelijk te tonen, drukt u op de open pagina balk of om deze open te houden drukt u op het **X** icoon.

Boven het menu, toont de balk de naam van de pagina die open is.

Pagina’s menu verbergen/tonen

U kan het ‘pagina’s ‘ menu tonen of verbergen door :
Opties ⇒ Weergave ⇒ Pagina’s

Klanten beheer

Deze sectie beschrijft de klanten database (naam klanten en volgorde nummer in de database (codes)).

Beheer klanten per Naam/Code

De klanten lijst kan alfabetisch gerangschikt worden of volgens volgorde nummers (codes), door op de balk **Naam** of **Code** te klikken.

Klanten bestand kopiëren/wissen

Druk met de rechter muisknop op de naam van de klant voor het context menu. Dit menu laat u toe het klanten dossier te **Kopiëren (openen) of te Wissen**, als volgt.

- **Kopieer** – Dit commando zal de klanten configuratie pagina openen.
  U kan eveneens de de klanten gegevens openen door tweemaal, in de klantenlijst, op de naam van de klant te klikken.
- **Wissen** – Dit commando laat u toe de gewenste klant, in de klanten lijst, te wissen en dus ook in de database (zie figuur 3.2).

Klanten menu tonen/verbergen

U kan het 'klanten' menu tonen/verbergen door :
Opties ⇒ Weergave ⇒ Klanten

De werkbalk en functie toetsen

De hoofdpagina (zie figuur 3.1) bevat de werkbalken en de volgende functie toetsen.

- **Titel balk** – deze balk toont u de naam van de geselecteerde klant.
- **Functie toetsen** – deze toetsen laten u toe om een download/upload van de open pagina uit te voeren.
- **Menu balk** – deze balk is vergelijkbaar met de menu balk van de meeste Windows programma's, en laat u toe om de basis functie te bereiken, zoals : Nieuwe klant, seriële poort, enz. De opties van de menu balk zijn beschreven in de paragraaf 'Menu balk'.
- **De toets 'einde toepassing'**.
  *U kan de toepassing eveneens verlaten door **Fiche ⇒ verlaten**.*

De functie toetsen Kopieer, Schrijven en Help

Er zijn drie functie toetsen onderaan in elke parameter pagina (en 5 voor de 'evenementen' pagina). De functie toetsen zijn niet weergegeven op de hoofdpagina.

Kopieer – deze toets zal de parameters van de pagina kopiëren van de centrale naar de PC.

Schrijven – deze toets zal de parameters van de pagina kopiëren van de PC naar de centrale.

Help – deze toets zal de hulp openen (vereist Adobe Acrobat Reader ®).

De menu balk

Dit hoofdstuk beschrijft de menu balk van de 'kyoUnit' toepassing

Menu **'Fiche'**

Fiche ⇒ Nieuwe klant
Dit commando laat u toe het systeem van een nieuwe klant te programmeren. De basis configuratie is deze per definitie (fabriek configuratie) en kan gewijzigd worden in functie van het concept van het systeem. Het **venster 'centrale'** laat u toe het type en versie centrale te specificeren (firmware release). Deze informatie kan direct gekopieerd worden van de centrale die op de PC is aangesloten, door op 'upload' te drukken. Druk op 'OK' om te bevestigen en te verlaten; en op 'Annuleren' om te annuleren.

Fig.3.1b Verificatie type centrale

Als men het **venster 'bevestiging'** opent, wanneer u een **'nieuwe klant'** opent, betekent dit dat de toepassing niet bewaarde gegevens heeft gevonden. Elke niet bewaarde informatie zal verloren zijn. Klik op 'ja' om te bewaren of 'nee' om te verlaten zonder te bewaren.

Fiche ⇒ Configuratie bewaren (zie fig 3.2)
Dit commando opent de **'klant'** pagina. Als de klant bestaat, dan worden de details en de klant code getoond. Als het een nieuwe klant is, dan moeten de gegevens aangevuld worden en hem een identificatie code toekennen. Deze code mag manueel of automatisch ingegeven worden door de toets 'zoeken'.

Wanneer u de parameters bewaart van een bestaande klant, zal het venster **'opgelet'** weergegeven worden. Klik op 'ja' om de nieuwe gegevens te bewaren of 'nee' om te verlaten.

Wanneer een code is ingegeven voor een tweede keer (duplicaat code), dan zal het **'fout'** venster verschijnen.

Fiche ⇒ Printen
Dit commando drukt alle parameters van de geselecteerde (✓) pagina's af. Van zodra het commando uitgevoerd is, zullen alle geselecteerde pagina's automatisch gedeselecteerd worden.

Fiche ⇒ Verlaten
Dit commando sluit de toepassing.

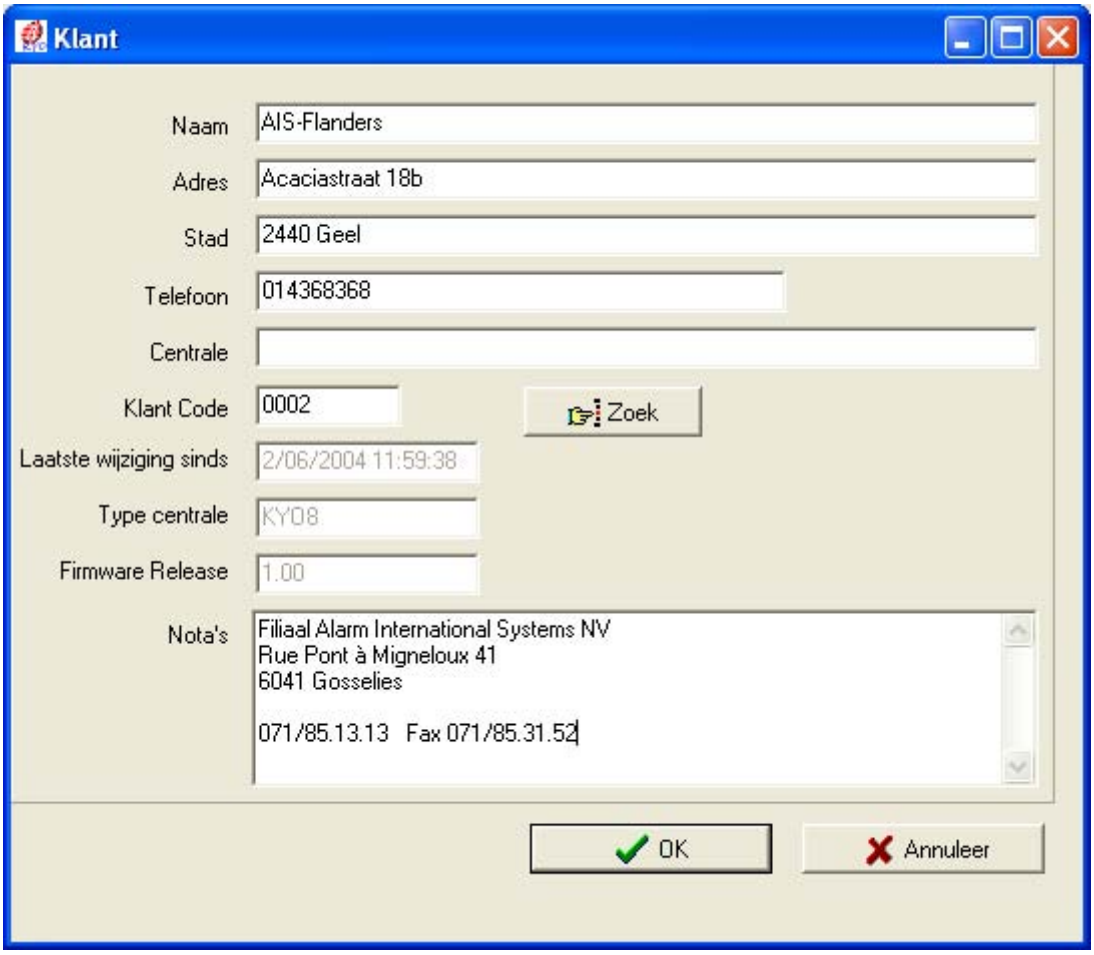

Fig.3.2. Aanmaken van een nieuwe klant

Menu **'Programmatie'**

Programmatie ⇒ Kopiëren
Dit commando kopieert alle geprogrammeerde gegevens van de centrale naar de PC.
Van zodra het commando uitgevoerd is, zullen alle geselecteerde (✓) pagina's automatisch gedeselecteerd worden.

Programmatie ⇒ Schrijven
Dit commando kopieert alle geprogrammeerde gegevens van de PC naar de centrale.
Van zodra het commando uitgevoerd is, zullen alle geselecteerde (✓) pagina's automatisch gedeselecteerd worden.

Menu **'Opties'**

Opties ⇒ Weergave
Deze optie laat u toe om de 'pagina's' en 'klant' secties te tonen of te verbergen.

Opties ⇒ Seriële poorten
Deze optie laat u toe om de twee PC communicatie poorten te configureren ; één voor de RS232 naar de centrale en één voor de modem.

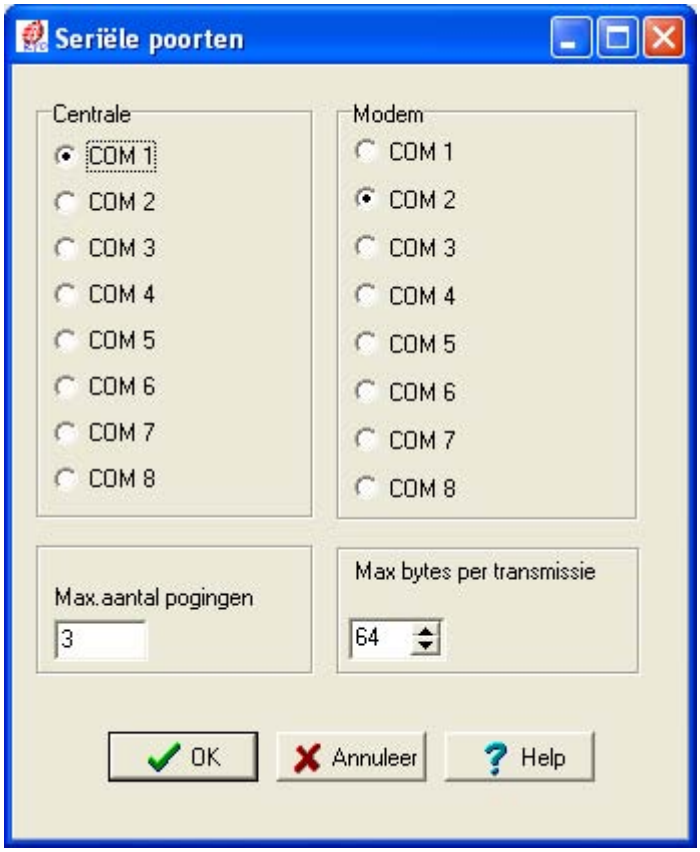

Fig.3.2b Instellen communicatie poorten op PC

Opties ⇒ Taal

Deze optie laat u toe om de taal van de toepassing te kiezen. Klik op de taal van uw keuze en vervolgens op OK om van programmataal te veranderen.

Opties ⇒ Hoofding
Deze optie laat u toe om een hoofding te maken voor het afdrukken.
Als u een logo of beeld in de hoofding wenst toe te voegen : Druk op 'logo' en kies het logo of gewenst beeld (Bitmap).
Nota : éénmaal dat het logo aan de hoofding vastzit, gelieve op te letten om deze later niet van de harde schijf te wissen.

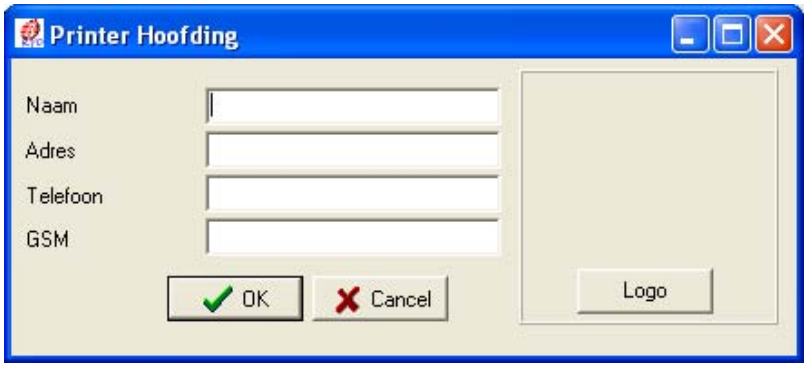

Fig.3.2.c. Instellen Printer hoofding

Opties ⇒ Centrale
Deze optie laat u toe om het type centrale en versie van de klant te specifiëren (firmware release) (zie *Fiche ⇒ nieuwe klant*). Als u een up of download doet en de gegevens in het venster 'centrale' niet overeenstemmen met die van de aangesloten centrale, dan zal de toepassing het venster 'bevestiging' tonen. Klik op **OK** om te bevestigen en **Annuleer** om te verlaten. In beide gevallen, zal de toepassing ge-updated worden met het type en versie van de nieuwe centrale.

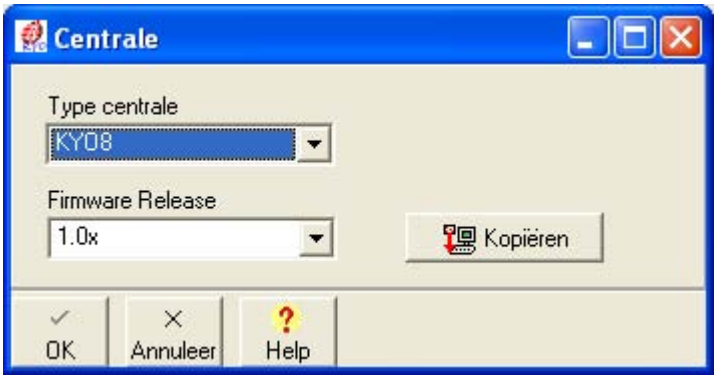

Fig.3.2.d. Specifiëren type centrale

Opties ⇒ LCD Tekst (beschrijvingen)
Deze optie laat u toe de taal van de LCD teksten van het klavier te kiezen. Kies de taal, druk vervolgens op download. Klik op OK om te verlaten.

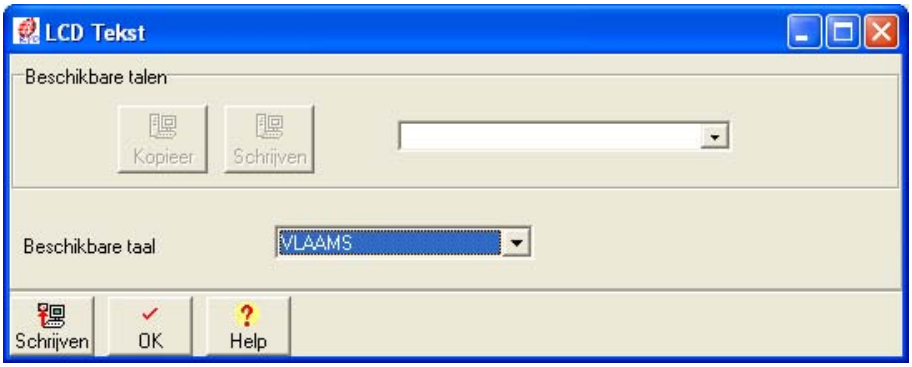

Fig.3.2.e. Instellen LCD taal.

Menu **'Modem'**

Modem ⇒ Verbinding
Deze optie laat u toe om vanop afstand de KYO centrale via modem te programmeren (zie verder) .

Modem ⇒ Opties
Deze optie laat u toe om de modem te configureren.

Voor meer informatie betreffende configuratie opties van de modem, zie programmatie per PC via telefoonlijn.

Modem ⇒ Ophangen
Deze optie laat u toe om de telefoonlijn communicatie te stoppen.

Menu **'Help'**

Help ⇒ Gids
Deze optie bevat de handleiding van het systeem (dit vereist Adobe Acrobat Reader ®).

Controle centrale

Eens verbinding gemaakt met de centrale, is het mogelijk om de toestand van de centrale synoptisch voor te stellen. Hiervoor gaat men naar de balk “Controle” boven aan het Windows scherm en kiest men “Centrale”. Het programma zal nu verbinding maken met de centrale een toestand weergeven van:

- De zones
- De groepen
- Sabotage meldingen
- Fout meldingen
- Gestuurde uitgangen

Indien men in het vakje “Manager Code” de betreffende code invoert, kan men dankzij de toets “Reset Alarmen” eventuele gebeurde alarmmeldingen resetten.

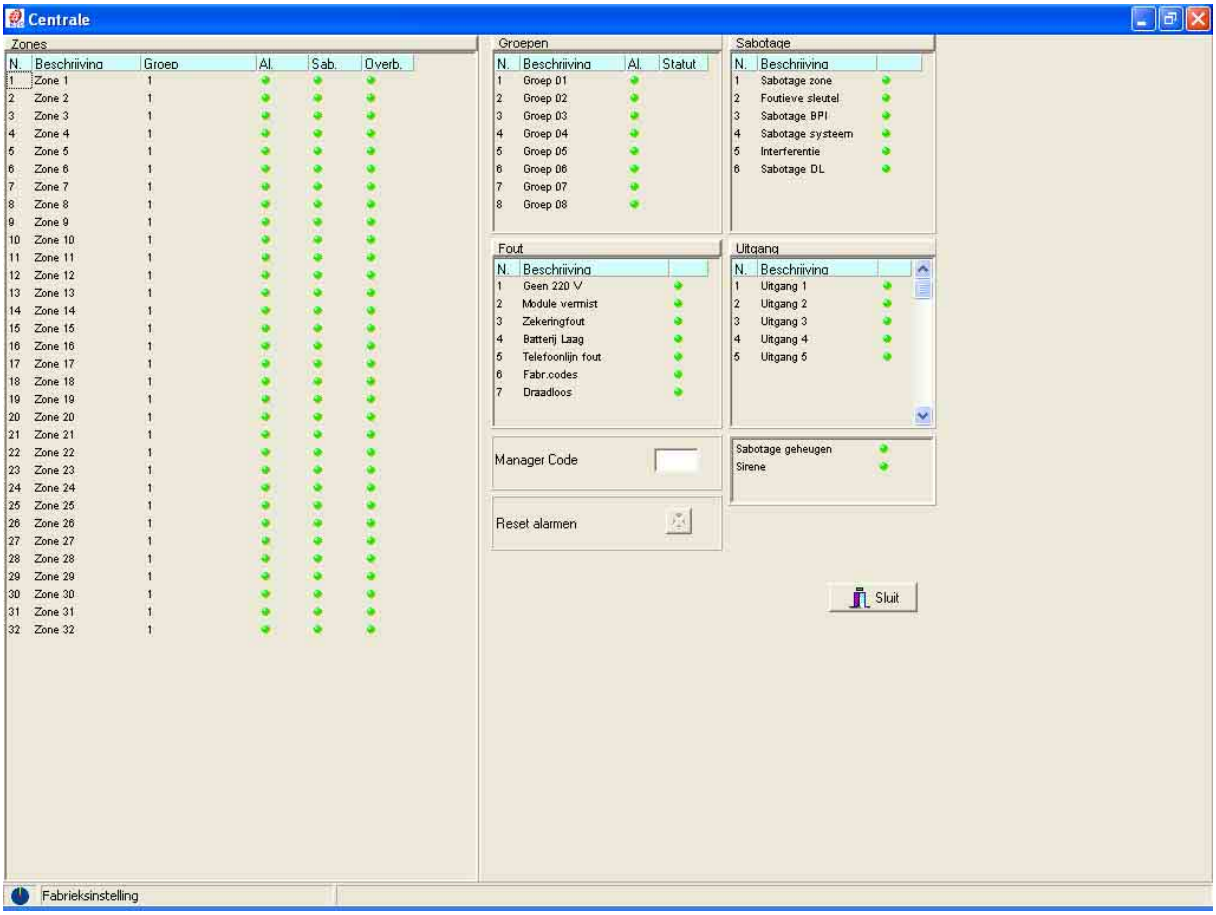

Fig.3.3. Controle van de centrale (synoptisch bord)

Programmatie en controle sleutellezers

Naast een controle van de centrale is het eveneens mogelijk de programmatie van de sleutellezers na te gaan en eventueel te wijzigen.
Ga hierbij te werk als in het vorige punt, maar selecteer 'Programmatie van sleutels'.
Het programma zal nu de programmatie van de aanwezige sleutellezers zoals onderstaande figuur weergeeft.
Breng indien gewenst wijzigingen aan en druk op de de programmatie toets om dit door te sturen naar de centrale.

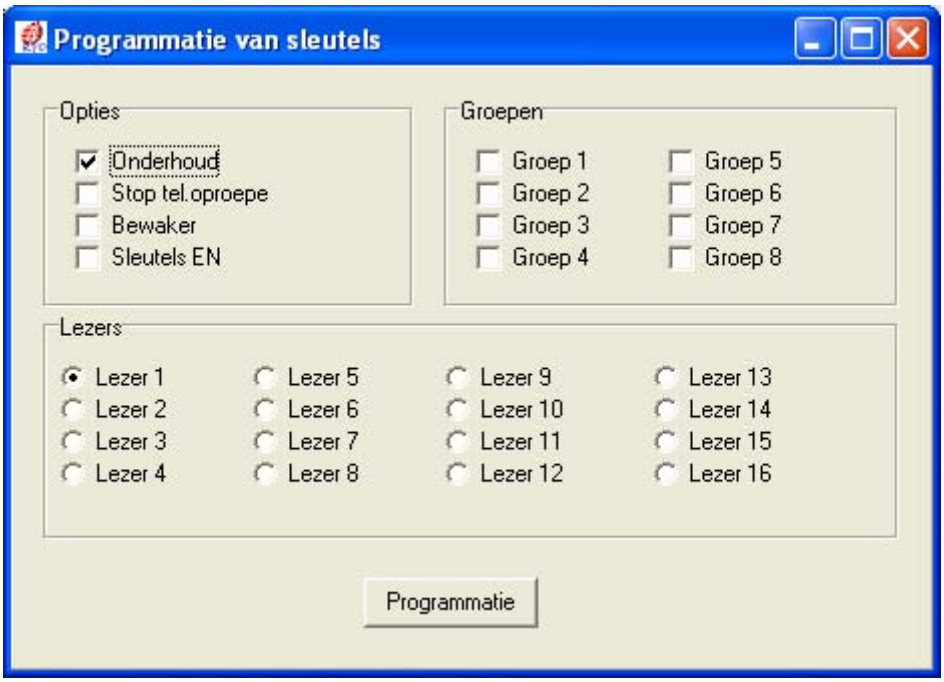

Fig.3.3.b ; Programmatie van de sleutellezers

Klavieren Pagina

Wanneer u een nieuw systeem in dienst stelt of tijdens een reset van een systeem, zal de centrale een klavier configuren (per definitie) als volgt :

klavier **LCD** Adres **00**

Dit adres is tijdelijk, tot de definitieve programmatie van het (de) klavier(en).

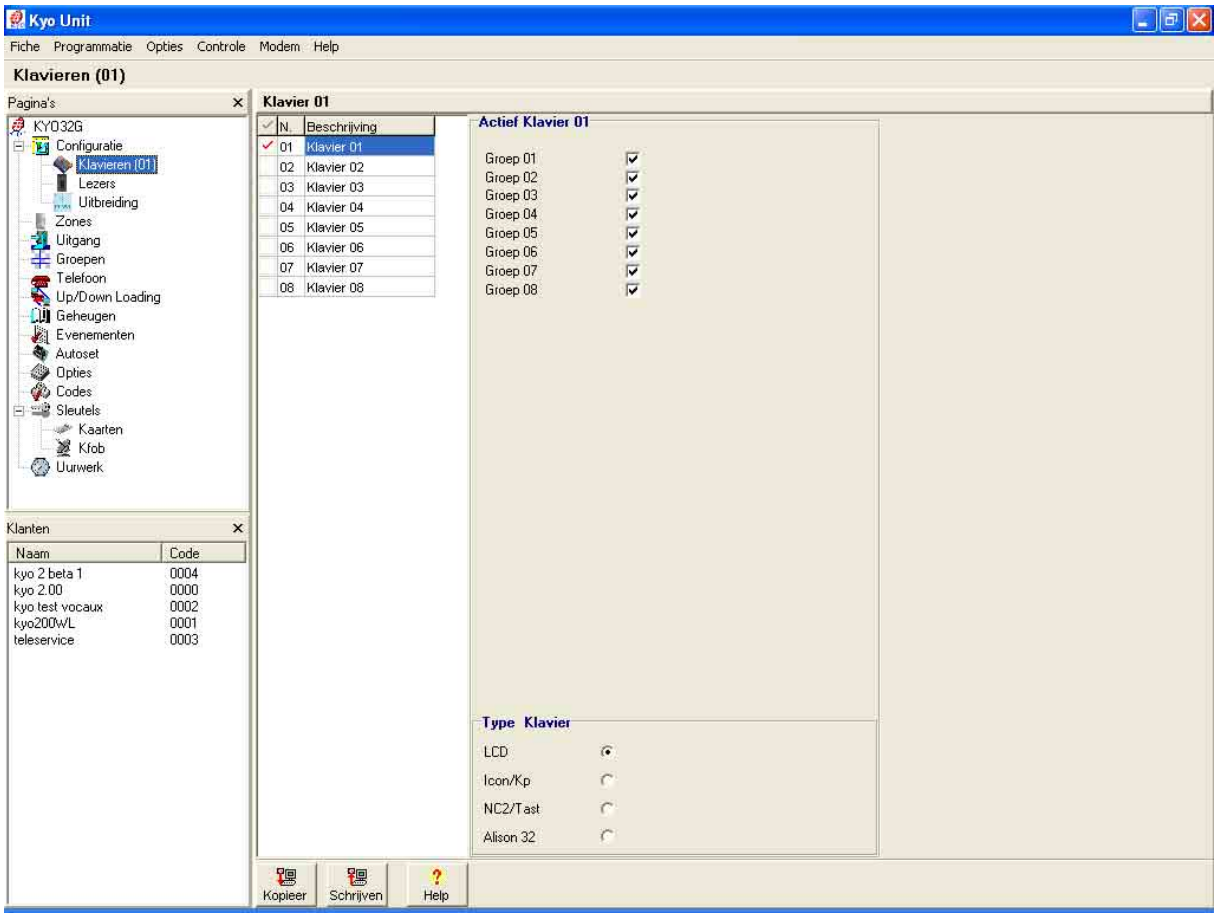

Fig.3.4. Klavieren pagina

De tabel van de klavieren

Deze tabel laat u toe de klavieren van het systeem te activeren (✓) of te deactiveren.
Nr. – Deze kolom toon het adres van het klavier.
Beschrijving – Beschrijvende tekst van het klavier (maximum 16 letters)

Het nummer tussen haakjes naast de naam van de klavier pagina, toont het aantal geconfigureerde klavieren in het systeem.

Klavieren toewijzen aan groepen

Deze sectie laat u toe om klavieren toe te wijzen (V) aan groepen.

Type klavier

Deze sectie laat u toe het type klavier te specifiëren.
U hebt de keuze tussen LCD klavieren (voor klavier ALISON, MIA en OMNIA/TAST-R), de LED klavieren (ICON/KP en NC2/Tast) en de ALISON 32 LED klavieren.

Lezer Pagina

De lezers (sleutel/kaart) laten u toe alle basis operaties te realiseren, zoals :

- Alles wapenen
- Groepen ontwapenen
- Wapening type A
- Wapening type B
- Stoppen van alarmen in de groepen

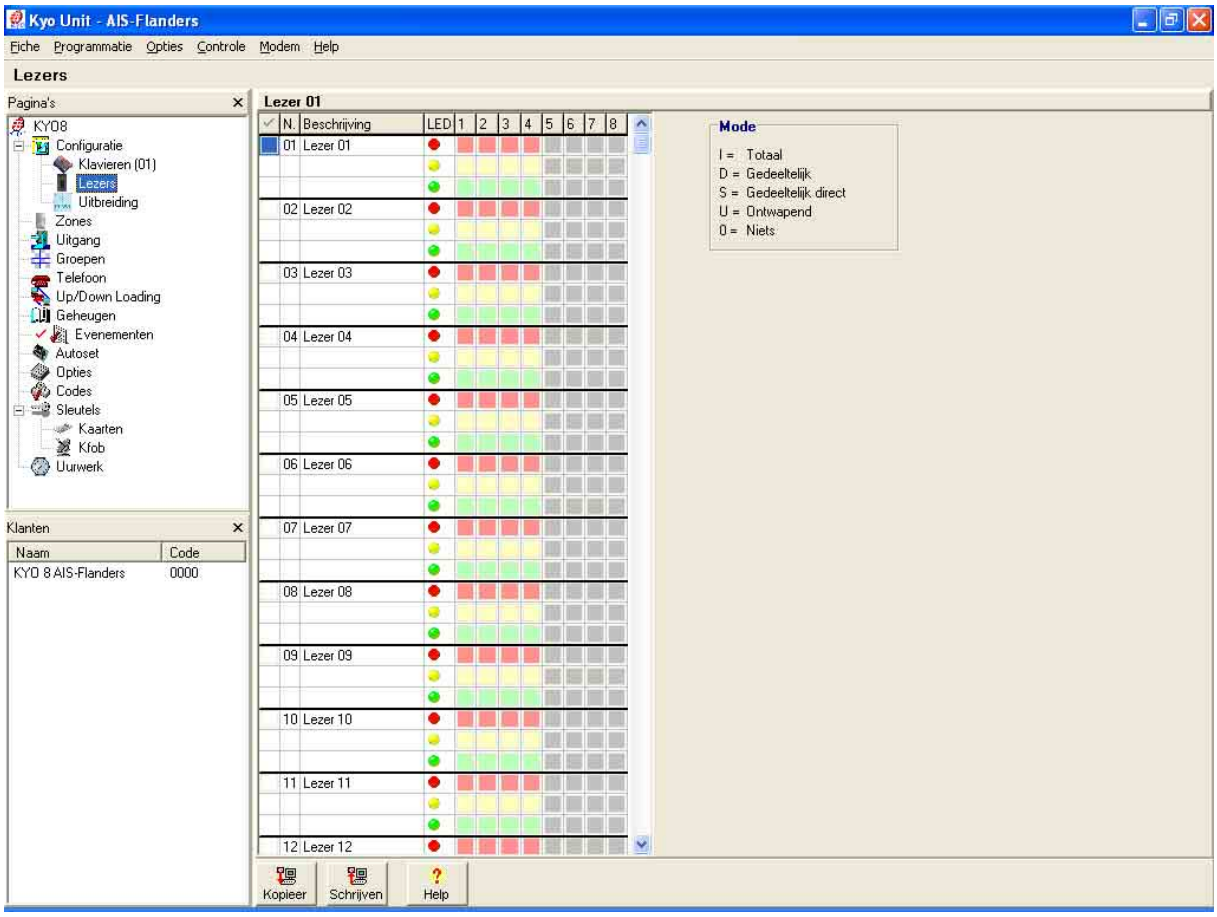

Fig.3.5 Lezer pagina

De tabel van de lezers

Deze tabel laat u toe de lezers van het systeem te activeren (V) of te deactiveren.
Nr. – Deze kolom toont het adres van de lezer.
Beschrijving – beschrijvende tekst van de lezer (maximum 16 letters)
1 2 3 4 5 6 7 8 – Deze kolommen stemmen overeen met de 8 groepen.

De lezers kunnen geprogrammeerd worden om in drie verschillende mode te werken op de verschillende groepen :

RODE LED – deze lijn laat u toe de lezer aan de gewenste groepen toe te wijzen (V) voor een totale wapening. Wanneer de LED rood is, zullen ale groepen die aan de lezer zijn toegewezen wapenen van zodra een kaart/sleutel voor de lezer wordt gehouden.

GELE LED – deze lijn laat u toe de lezer aan de gewenste groepen toe te wijzen (V) voor een partiële wapening type A. Wanneer de LED geel is, zullen alle groepen die aan de lezer zijn toegewezen wapenen of ontwapenen, volgens de programmatie (zie tabel 3.1 – Wapening opties type A en B), van zodra een kaart/sleutel voor de lezer wordt gehouden.

GROENE LED – deze lijn laat u toe de lezer aan de gewenste groepen toe te wijzen (V) voor een partiële wapening type B. Wanneer de LED groen is, zullen alle groepen die aan de lezer zijn toegewezen wapenen of ontwapenen, volgens de programmatie (zie tabel 3.1 – Wapening opties type A en B), van zodra een kaart/sleutel voor de lezer wordt gehouden.

Het nummer naast de naam van de 'lezers' pagina welke tussen haakjes wordt weergegeven toont het aantal geconfigureerde lezers in het systeem aan.

Wapening toestand type A en B van de groepen		
Letter	**Mode**	**Resultaat**
I	**Totaal**	De overeenstemmende groep zal volledig worden gewapend
D	**Gedeeltelijk**	De overeenstemmende groep zal partieel worden gewapend en het systeem zal de partiële zones niet wapenen.
S	**Gedeeltelijk Direct (Snel)**	De overeenstemmende groep zal partieel worden gewapend en het systeem zal de partiële zones niet wapenen, de ingangstijd van de groep wordt genegeerd (= 0 sec.).
U	**Uitgeschakeld (Ontwapend)**	De overeenstemmende groep zal ontwapend worden.
0	**Niets**	De overeenstemmende groep zal zijn huidige toestand behouden.
-	**Niet beschikbaar**	De overeenstemmende groep is niet opgenomen in de klavier groepen. Hij kan dus niet bediend worden door het klavier in kwestie.

Uitbreiding Pagina Zones/Uitgangen

De centrales van de kyo32 serie aanvaarden tot 4 uitbreidingen van 6 zones en 2 uitbreidingen van 6 uitgangen. Deze pagina (zie figuur 3.6) laat u toe om deze uitbreidingen in het systeem te configureren.

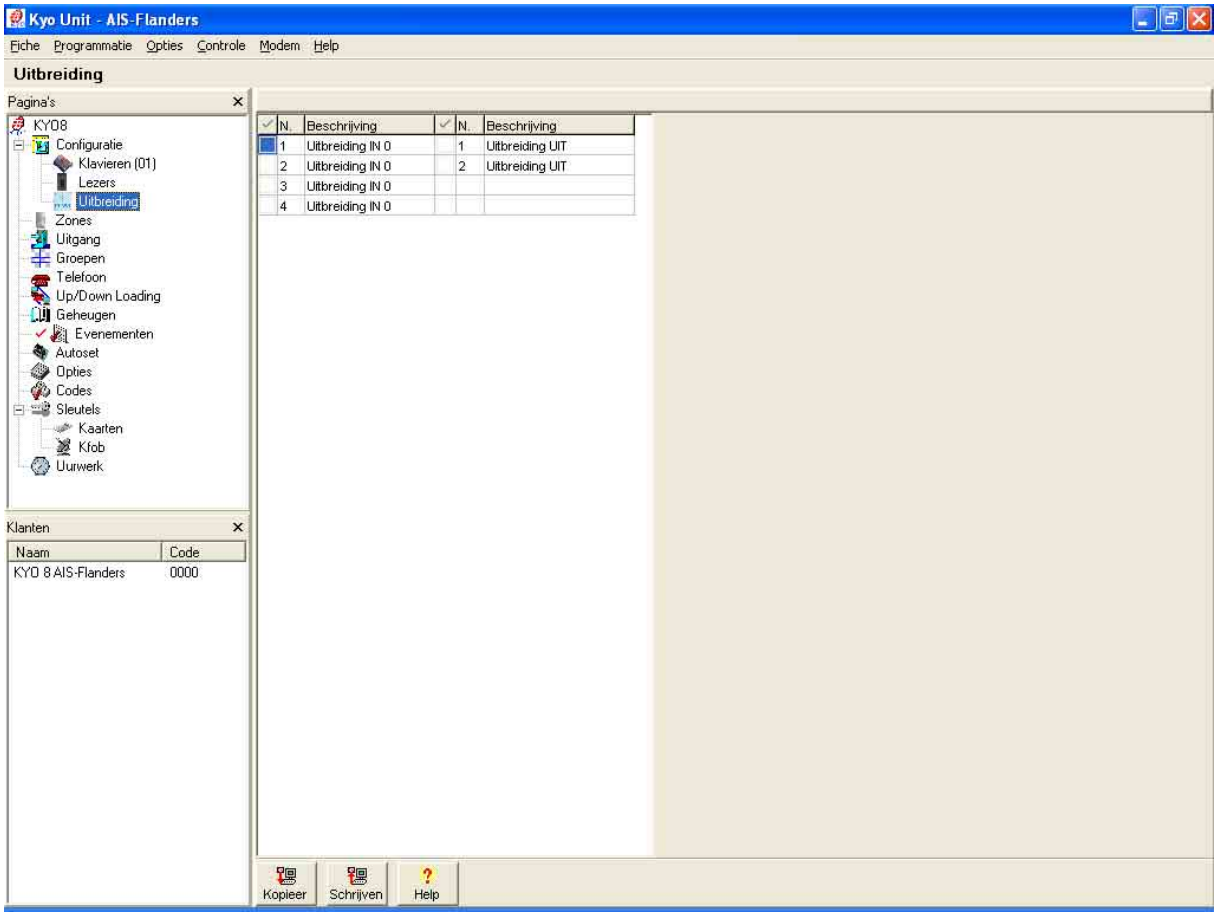

Fig. 3.6 Uitbreiding pagina

Activeer de uitbreidingen door de te configureren uitbreidingen aan te vinken (✓).

Wanneer de uitbreidingen werden geactiveerd, zal het aantal zones en/of uitgangen in de 'Zone' en 'Uitgangen' pagina aangepast worden.

Nr – Deze kolom toont het adres van de uitbreiding.
Beschrijving – Beschrijvende tekst van de uitbreiding (maximum 16 karakters).

Alle KYO's verschillend van de KYO32 aanvaarden geen uitbreidingen, zelf indien deze optie in het menu verschijnt.

Het nummer naast de naam van de 'uitbreiding I/U' pagina welke tussen haakjes wordt weergegeven toont het aantal geconfigureerde uitbreidingen in het systeem.

Zone Pagina

Deze sectie bevat de verschillende zone parameters (zie figuur 3.7).

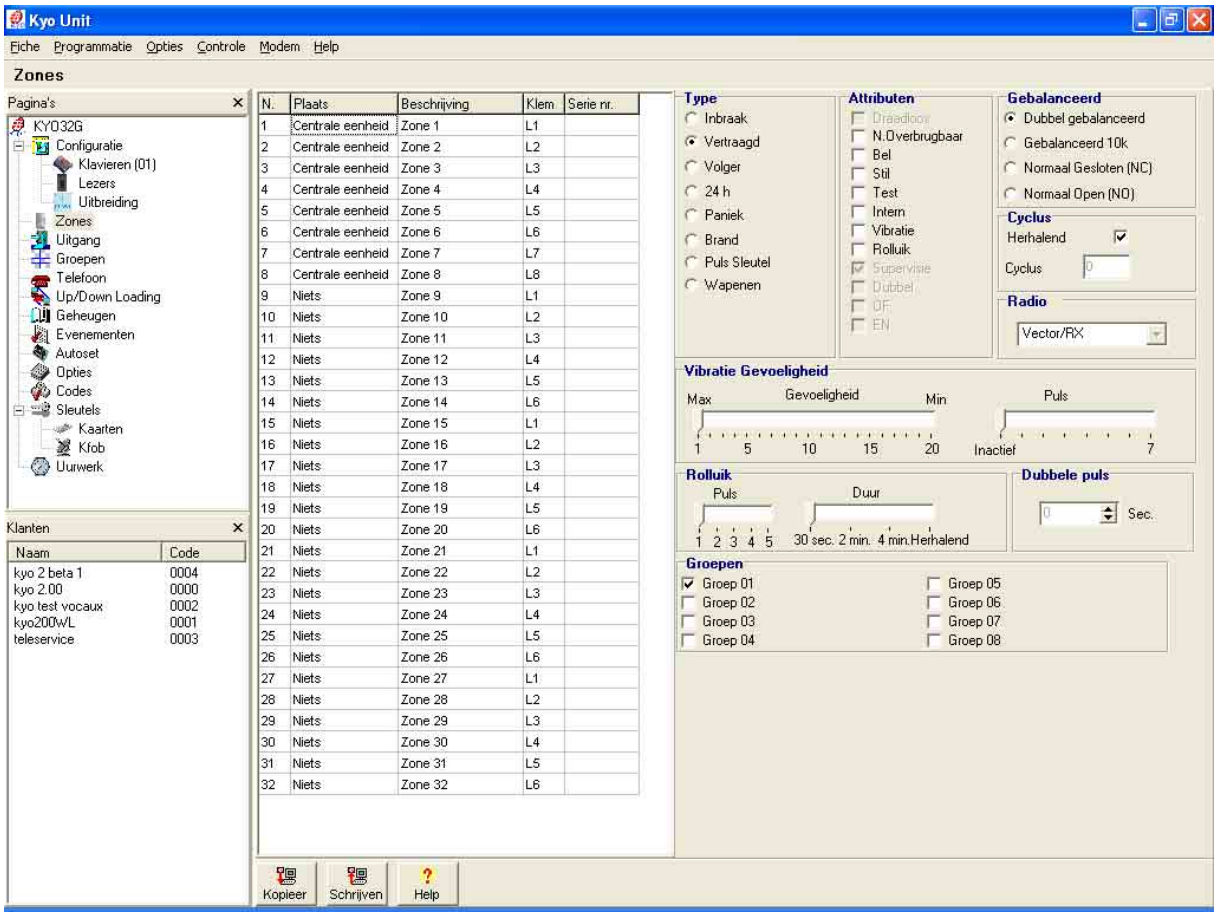

Fig. 3.7 Zone pagina

De zone tabel

N. – Deze kolom bevat de zone identificatie nummers.

Plaats – Deze kolom bevat de fysische plaats van de modulen waarop de zones zijn aangesloten. De beschrijving van deze modules gebeurt in de pagina's overeenstemmend de modulen (voorbeeld uitbreiding pagina).

Beschrijving – Beschrijvende tekst van de zone (maximum 16 karakters). De software gebruikt de tekst als zone identificatie in de software zelf en op de LCD klavieren.

Klem – Dit stemt overeen met de aansluitklemmen op de printen (centrale, uitbreidingen).

Serie Nr. – Identificatie nummers van de draadloze apparaten (indien gebruikt).

Dit nummer staat afgedrukt op de apparaten.

Om de zone parameters te programmeren :

1. Selecteer de zone in de zone tabel (de zone wordt aangeduid).
2. Programmeer de parameters volgens de geselecteerde zone.

Type

Deze sectie beschrijft de verschillende zone types die ingeval van opening zullen reageren (alleen voor niet overbrugde zones).

Alarm zones

- ***Inbraak*** De activatie van dit zone type veroorzaakt onmiddellijk alarm.
- ***Vertraag*** De activatie van dit zone type veroorzaakt geen alarm tijdens de ingangsvertraging. Bij activatie als het systeem gewapend is (wanneer de uitgangstijd verlopen is) wordt een buzzer geactiveerd tijdens de ingangsvertraging. Indien het systeem niet ontwapend is voor het einde van de ingangstijd dan volgt een alarm.
- ***Volger*** De activatie van dit zone type veroorzaakt een onmiddellijk alarm, indien geen vertraagde zone werd geactiveerd. Indien vooraf een vertraagde zone werd geactiveerd dan volgt de volger zone de ingangsvertraging of de uitgangsvertraging.
- ***24 uur*** De activatie van dit zone type veroorzaakt altijd een onmiddellijk alarm, ongeacht of het systeem gewapend is of niet.
- ***Paniek*** De activatie van dit zone type veroorzaakt onmiddellijk een stil alarm, ongeacht of het systeem gewapend is of niet..
  Deze zones activeren alleen de kiezer en zijn worden voor paniekknoppen.
- ***Brand*** Dit type zone wordt automatisch als 24 Hr NO (Normaal Open) geprogrammeerd.

Commando Zones

- ***Puls Sleutel*** Dit zone type is automatisch geprogrammeerd als commando zone.
  De activatie van dit type zone schakelt de wapeningstoestand van de groepen waaraan deze zones zijn toegewezen.
- ***wapenen*** Deze zone type is automatisch geprogrammeerd als commando zone.
  De activatie van dit type zone wapent de groepen die toegewezen zijn aan deze zone.

Het is niet mogelijk om de attributen van commando zones te programmeren (zie attributen sectie).

Gebalanceerd

Deze sectie beschrijft welk contact type gebruikt wordt voor elke zone : dubbel gebalanceerd, gebalanceerd, normaal gesloten of normaal open.

- ***Dubbel gebalanceerd*** — In rust moet de zone aan de negatief worden aangesloten via twee weerstanden van 10 K (in parallel). Indien één van de twee weerstanden wordt onderbroken, wordt een alarm veroorzaakt. In de andere gevallen veroorzaakt het systeem een sabotage.
  Deze manier van aansluiten meld het openen van de contacten en de sabotage.
- ***Gebalanceerd 10K*** — In rust moet de zone aan de negatief worden aangesloten via twee weerstanden van 10 K (1,5K voor de zones met het attribuut 'vibratie ' of ' rolluik'). Indien de weerstand onderbroken is, zal het systeem een alarm veroorzaken, bij een kortgesloten weerstand een sabotage. Opgelet met één eindelus weerstand beheert de centrale het sabotage contact niet.
- ***Normaal Gesloten* (NC)** — In rust moet de zone aan de negatief worden aangesloten . Het systeem zal een alarm veroorzaken wanneer het alarm contact zal openen.
- ***Normaal open* (NO)** — In rust moet de zone open zijn. Er wordt een alarm veroorzaakt wanneer de zone met de negatief verbonden wordt, of wanneer het alarm contact sluit.

Attributen

- ***Draadloos (Draadls)*** — Alleen de uitbreidbare systemen waarvan de VextorRX werd geactiveerd (zie pagina 'Opties' in deze sectie) kunnen zones met dit attribuut beheren. De identificatie nummers (serie nr van 6 digits) van de DL apparaten dienen ingevuld te worden in de kolom 'Serie nr'. Indien een zone als draadloos is geconfigureerd, dan zal het 'supervisie' attribuut automatisch geactiveerd worden (zie attribuut 'supervisie') en dit zal aangeduid worden in het rood.
- ***Niet Overbrugbaar (N.overbr)*** — De zones met dit attribuut kunnen niet overbrugd worden.
- ***Bel*** — De activatie van een deurbel zone bij ontwapende groep, veroorzaakt een hoorbaar signaal op de klavieren en Proxi lezers met het attribuut 'bel' (zie pagina 'Opties'). Wanneer de groep gewapend is, dan zal de bel zone geen effect hebben.
- ***Stil*** — De activatie van een stille zone zal alleen de telefoon kiezer activeren. De visualisatie apparaten, klavieren en Proxi lezers blijven stil.
- ***Test*** — De zones met dit attribuut zijn operationeel. Het activeren van deze zone(s) veroorzaakt geen sirene signalisatie noch telefoon kiezer maar zal in het evenementen geheugen geschreven worden.

- ***Deelbeveiliging (Deel)*** — De zones met dit attribuut worden uitgesloten wanneer hun groepen gedeeltelijk of 'onmiddellijk' gedeeltelijk worden ingeschakeld.

- ***Vibratie (Vibrat.)*** — Dit attribuut moet toegewezen worden aan de zones die gebruikt worden voor tril detectoren. Er zijn twee gevoeligheid instellingen.
  - Gevoeligheid : deze bepaalt het impact niveau van een schok . De minimum waarde is 20 (100 ms) en de maximum waarde is1 (5ms).
  - Puls : deze bepaalt het aantal vereiste impacten vooraleer een alarm wordt veroorzaakt.

  Deze regelingen hebben geen invloed op de zone , alleen maar als het attribuut vibratie werd geactiveerd.

  Voorbeeld : een zone met 'gevoeligheid' 10 en een 'puls' van 5 veroorzaakt een alarm wanneer :
  1. deze een impact heeft met een gevoeligheid hoger dan 10 ;
  2. deze 5 zwakke schokken krijgt binnen de 30 seconden.

- ***Rolluik (Luik)*** — Dit attribuut moet toegewezen worden aan zones die gebruikt worden met rolluik detectoren. Er zijn twee gevoeligheid regelingen.
  - Puls : deze bepaalt het puls niveau (2 tot 5). De geselecteerde waarde bepaalt het aantal pulsen dat aan de zone wordt toegelaten vooraleer alarm te signaleren. Als het puls attribuut uitgeschakeld is, dan zal het aantal pulsen de zone niet beïnvloeden.
  - Duur : deze bepaalt binnen welke tijdspanne het aantal pulsen moeten gedetecteerd worden.

  Voorbeeld : een zone met puls niveau 4 en tijdsduur van 2 seconden, zal een alarm veroorzaken als het detector contact 4 pulsen veroorzaakt binnen de 2 seconden.

  Indien U instelt op 'Herhalend' dan zullen het aantal pulsen (indien kleiner dan het aantal geprogrammeerde pulsen), oneindig opgeslagen worden. In alle gevallen wordt het 'puls' niveau automatisch op nul gezet bij elke ontwapening.

Opmerking: De attributen 'vibratie' en 'rolluik' kunnen alleen maar toegewezen worden aan de eerste 6 zones van het systeem.

- ***Supervisie*** — Indien een zone geconfigureerd is als draadloos, dan wordt dit attribuut automatisch geactiveerd. Deze zal aan de VectorRX ontvanger toelaten om de draadloze zone te beheren (zie 'supervisie tijd' in de pagina 'groepen'. Indien het draadloos apparaat zijn signaal niet naar de ontvanger kan sturen binnen de supervisie tijd dan zal deze aanschouwt worden als ontbrekend, en de centrale zal een evenement van ontbrekend apparaat veroorzaken.
  Het identificatie nummer van de zone die dit evenement veroorzaakte wordt automatisch in het evenementen geheugen geschreven.

- ***Dubbel (2 X Puls)*** — Indien dit attribuut aan een zone wordt toegekend, zal de zone pas een alarm veroorzaken indien deze 2 maal een detectie doorgeeft, binnen een geprogrammeerde tijd (0-250s), zie 'dubbele impuls

- ***OF*** — Een zone kan aan verschillende groepen worden toegekend, een zone met dit attribuut zal een alarmmelding geven indien minstens één van de groepen waaraan deze zone is toegekend gewapend is. Indien dit attribuut

niet werd gekozen moeten alle groepen waartoe de zone behoord gewapend zijn alvorens er een alarmmelding zal zijn.

- ***EN*** Indien dit attribuut werd gekozen moeten alle EN zones behorend tot dezelfde groep terzelfdertijd een detectie hebben.

Cyclus

Deze parameter bepaalt het aantal keer dat een zone het evenement 'alarm zone' zal veroorzaken.

- ***Herhalend (RP)*** De zones met dit attribuut zullen een alarm veroorzaken voor een onbeperkt aantal keer.
- ***Cyclus*** Het gewenst aantal alarm cycli (1 tot 14) kan op deze plaats geprogrammeerd worden. Als de waarde nul (0) geprogrammeerd is, dan zal de zone geen 'alarm zone' genereren.

NOTA : *De zones die continu een alarm veroorzaken (te wijten aan defect bvb), zullen slechts één alarm cyclus veroorzaken.*

Ontvanger

Men heeft de keuze uit 2 verschillende ontvangers :
Vector/RX : tot 32 zones
Vector/RX8: tot 8 zones (zone 1-8)

Dubbele impuls

In samenhang met het attribuut 'dubbel' voert men hier de tijdspanne in waarin de detector een dubbele detectie moet maken om een alarm te veroorzaken. Deze tijd is instelbaar tussen 0s en 250s.

Groepen

Deze sectie laat u toe zones toe te wijzen aan groepen. Een zone kan alleen een alarm veroorzaken als alle groepen waaraan ze toegewezen zijn, gewapend zijn.

Pagina Uitgangen

Deze sectie beschrijft de verschillende instellingen van de uitgangen (zie figuur 3.8).

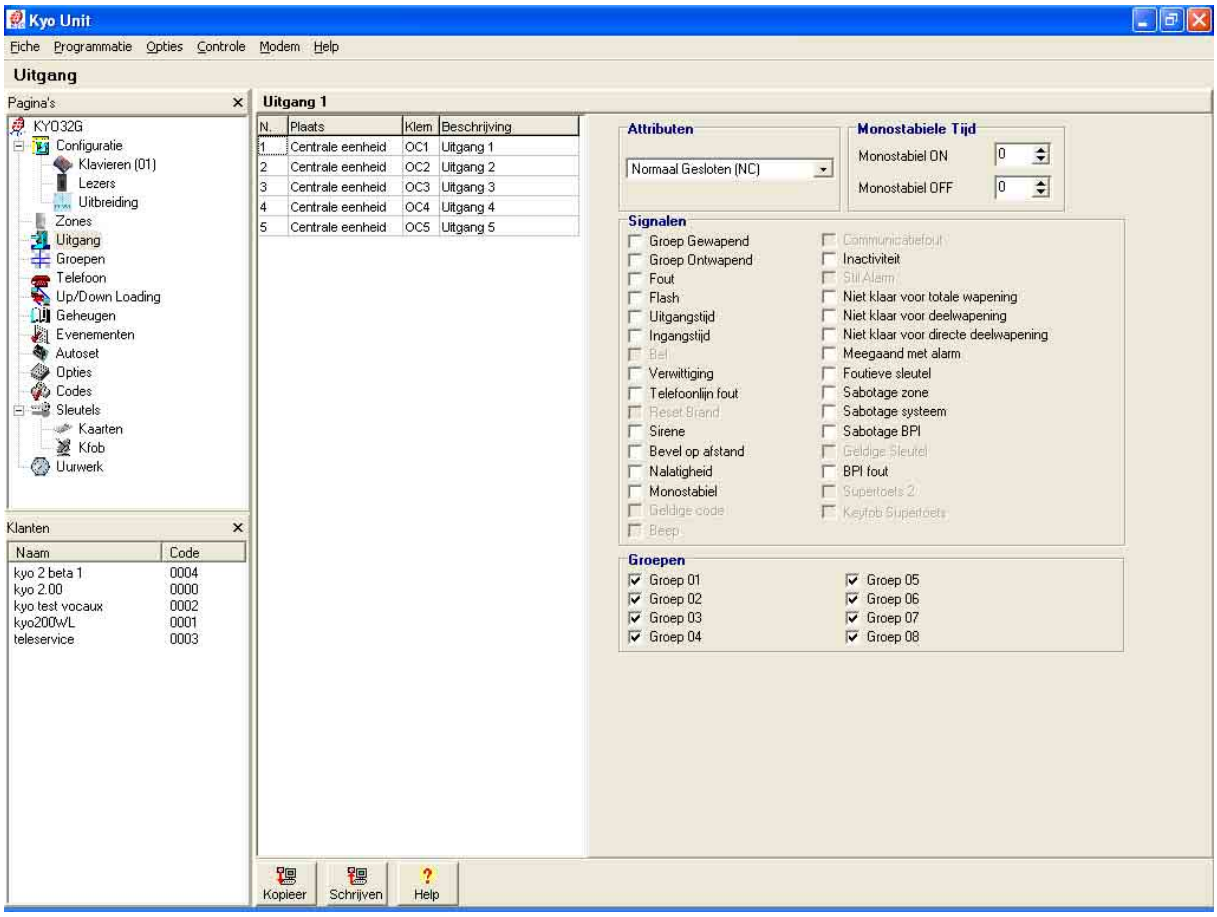

Fig.3.8. Uitgangen pagina

De uitgangen tabel

N. – deze kolom herneemt alle identificatie nummers van de uitgangen.

Plaats – deze kolom herneemt de installatie plaats van hardware modulen waarop de uitgangen aangesloten zijn. De beschrijving van de modulen gebeurt in de pagina's overeenstemmend met de modulen (voorbeeld de uitbreidingen pagina).

Klem – deze stemt overeen met de aansluitklemmen op de printen (centrale, uitbreidingen).

Beschrijving – beschrijvende tekst van de zones (maximum 16 karakters). De toepassing gebruikt deze tekst als identificatie van de zone in de software en op de LCD klavieren.

Om de zone parameters te programmeren :

1. Selecteer de uitgang in de tabel van de uitgangen (de uitgang wordt geselecteerd).
2. Programmeer de parameters volgens de geselecteerde zone.

Attributen

Deze sectie laat u toe om de rust toestand van de uitgangen te bepalen : **NO** (normaal open) of **NC** (normaal gesloten).

Schakeltijd

Bij monostabiele uitgangen kan men de schakeltijd instellen tussen 0s en 250s.
Monostabiel ON : Is de tijd dat een uitgang gestuurd wordt na detectie.
Monostabiel OFF: Is de tijd dat de uitgang terug afvalt na gestuurd te zijn. Is het alarmevenement nog steeds aanwezig na deze tijd, dan zal de uitgang terug gestuurd worden.

Groepen

Deze sectie laat u toe de uitgangen toe te wijzen aan de groepen. De uitgang zal activeren wanneer het geprogrammeerde signaal veroorzaakt wordt (zie 'signalen') in één van deze groepen.

Indien het signaal veroorzaakt wordt door de centrale (vb een defect), dan zal de uitgang onmiddellijk geactiveerd worden, en hun groepen worden niet beïnvloed. In de andere gevallen zal de uitgang zich activeren als het signaal veroorzaakt wordt in één van de groepen die toegewezen is aan de uitgang.

Signalen

Nota : De teksten tussen haakjes zijn de teksten die verschijnen in het installateurs menu en dus ook op het LCD scherm van het klavier.

- ***Groep gewapend*** **(Wapen)** — De uitgang zal activeren wanneer één van zijn groepen gewapend is.
- ***Groep ontwapend*** **(Ontwap)** — De uitgang zal activeren wanneer één van zijn groepen ontwapend is.
- ***Fout*** **(Defect)** — De uitgang zal activeren wanneer een 'fout' evenement verschijnt.(zie sectie 'evenementen'), met uitzondering van een 'telefoonlijn fout' evenement. De uitgang wordt hersteld van zodra de fout verdwijnt.
- ***Flash*** — De uitgang zal activeren bij een alarm in geheugen. De uitgang wordt hersteld wanneer een reset van het alarm geheugen wort uitgevoerd (via commando 'reset alarm geheugen' in het gebruikersmenu).
- ***Uitgangstijd*** **(Uitgang T)** — De uitgang zal activeren tijdens de uitgangstijd van de groepen waaraan de uitgangen zijn toegewezen.
- ***Ingangstijd*** **(IngangT)** — De uitgang zal activeren tijdens de ingangstijd van de groepen waaraan de uitgangen zijn toegewezen.
- ***Bel*** **(Bel)** — De uitgang zal activeren wanneer een bel zone wordt geactiveerd. De uitgang komt tot rust van zodra de zone in rust gaat.

- ***Verwittiging*** **(Verwitt)** — De uitgang zal activeren tijdens het aftellen bij het automatisch wapenen.
- ***Telefoonlijn fout*** **(Tel. Lijn)** — De uitgang zal activeren gedurende 15 minuten wanneer een 'telefoonlijn fout' verschijnt. Als het defect verdwijnt zal de uitgang zich automatisch herstellen na de 15 minuten. Als het defect blijft, dan blijft ook de uitgang geactiveerd voor 15 bijkomende minuten.
- ***Reset brand*** **(DC Gesch.)** — De uitgang zal activeren voor een periode van 10 seconden wanneer een commando 'reset alarm geheugen' werd uitgevoerd op een klavier dat toegewezen is aan één van groepen waaraan de uitgang is toegewezen. Een uitgang kan gebruikt worden als voeding (negatief) voor een brand detector.
- ***Sirene*** — Deze uitgang wordt gestuurd wanneer er een detectie gebeurt door één van de zones in de groepen waaraan deze uitgang toegewezen is. Deze uitgang komt terug tot rust op, het einde van de alarmcyclus (sirene tijd).
- ***Bevel op afstand*** **(Bev Afst)** — De uitgang zal activeren wanneer de gebruiker een bevel via telefoon heeft uitgevoerd (de optie 'toegang vanop afstand' moet geactiveerd zijn). Dit signaal kan gebruikt worden voor het aan of uit zetten van een OC uitgang via telefoon. De uitgang (geactiveerd per telefoon) kan hersteld worden via het klavier door gebruik te maken van 'reset alarm geheugen'. Zie gebruikershandleiding voor meer informatie.
- **Nalatigheid (Nalatig)** — De uitgang zal activeren wanneer de centrale een nalatigheid evenement zal veroorzaken. De uitgang wordt hersteld na een reset van het alarm geheugen.
- **Monostabiel (Monosta)** — Hierbij zal de uitgang gestuurd worden volgens de ingestelde schakeltijden ; monostabiel ON en monostabiel OFF tussen 0s en 205s.
- **Geldige code (code)** — Deze uitgang wordt monostabiel gestuurd wanneer aan de centrale een geldige code wordt gepresenteerd
- ***Beep*** **(squawk)** — Deze uitgang wordt kortstondig aangestuurd indien het systeem door een 'bevel zone' of van op afstand wordt ingeschakeld.
- ***Communicatie fout*** **(Com.fout)** — De uitgang zal activeren wanneer de centrale een ''communicatie fout' evenement veroorzaakt.
  Om de uitgang te herstellen :
  - Kijk in het geheugen van op een LCD klavier
  - Kijk naar het defect van op een LCD klavier
- ***Inactiviteit*** **(Inactiv.)** — De uitgang zal activeren wanneer de centrale een 'inactiviteit' evenement veroorzaakt. Om de uitgang te herstellen, voer een reset alarm geheugen uit.
- ***Stil Alarm*** **(Stil)** — De uitgang zal activeren wanneer een alarm veroorzaakt wordt door een zone met volgende attributen :
  1. 'paniek' type,
  2. 'stil' of
  3. wanneer het alarm veroorzaakt is door een paniek code.

  De uitgang wordt gedurende 3 seconden geactiveerd.

- ***Niet klaar voor deel wapening*** **(Deel Opn)** — De uitgang zal activeren wanneer de centrale niet klaar is om te wapenen in de partiële wapening mode.
- ***Niet klaar voor totaal wapening*** **(Tot. Open)** — De uitgang zal activeren wanneer de centrale niet klaar is om te wapenen in de totale wapening mode.
- ***Niet klaar voor directe deelwapening*** **(Dir.Open)** — De uitgang zal activeren wanneer de centrale niet klaar is om te wapenen in de directe partiële wapening mode.
- ***Meegaand met alarm*** **(Meegaand)** — De uitgang zal activeren wanneer één van de groepen, waaraan de uitgang is toegewezen, in alarm is. De uitgang zal zich herstellen van zodra de zones in alarm terug in rust verkeren.
- ***Foutieve sleutel*** **(ValsSltl)** — De uitgang zal activeren wanneer een foutieve sleutel wordt gebruikt. Dit is een 'real time' evenement, dus de uitgang kan niet worden hersteld zolang de sleutel niet werd verwijderd.
- ***Sabotage zone*** **(Sab. Zone)** — De uitgang zal activeren wanneer een alarm veroorzaakt wordt door een sabotage van een zone.
- ***Sabotage systeem*** **(Sab. Syst)** — De uitgang zal activeren wanneer de 24 u lus open is of wanneer de centrale open is. De uitgang zal zich automatisch herstellen van zodra de alarm cyclus voorbij is.
- ***Sabotage BPI*** **(Sab. BPI)** — De uitgang zal activeren bij sabotage van een randmodule (opening klavier, proxi, uitbreiding,...). De uitgang wordt automatisch hersteld van zodra de alarm cyclus voorbij is.
- ***Geldige Sleutel*** **(Sleutel)** — Deze uitgang wordt monostabiel gestuurd (gedurende de monostabiel ON tijd) wanneer een geldige sleutel wordt gepresenteerd.
- ***Module vermist*** **(Vermist)** — Deze Uitgang wordt gestuurd wanneer een door het systeem gekende module van de BPI-bus verdwenen is.
- ***Supertoets 2*** **(Toets 2)** — Indien de supertoets 2 op het klavier wordt ingedrukt, zal deze uitgangsfunctie monostabiel aangestuurd worden.
- ***Draadloze Supertoets*** **(Toets 2DL)** — Indien een handzender geprogrammeerd wordt met de functie supertoets2, kan deze uitgangen met deze functie monostabiel aansturen
- ***Polariteit (N.O.)*** — Standaard zijn de uitgangen als Normaal gesloten (NG) geprogrammeerd, bij een NO programmatie worden de uitgangen negatief bij aansturing

Samenvatting Uitgangsturingen

Type Sturing	Melding	
Monostabiel	Bel functie	Geldige sleutel
	Reset Brand	Geldige Code
	Akoestische inschakelmelding	Supertoets 2
	Stil alarm	Draadloze supertoets 2
Bistabiel	Fout Sirene Bevel op afstand Communicatie fout	Niet klaar voor deel wapening Niet klaar voor totale wapening Niet klaar voor directe deel wapening Zones terug in rust na alarm
Monostabiel of Bistabiel	Groep gewapend Groep ontwapend Flash Ingangstijd Uitgangstijd Verwittiging Nalatigheid	Telefoonlijn fout Inactiviteit Foutieve sleutel Sabotage zone Sabotage systeem Sabotage BPI BPI module vermist

Pagina Groepen (tijden)

Deze sectie beschrijft de verschillende instellingen van de groepen (zie figuur 3.9).

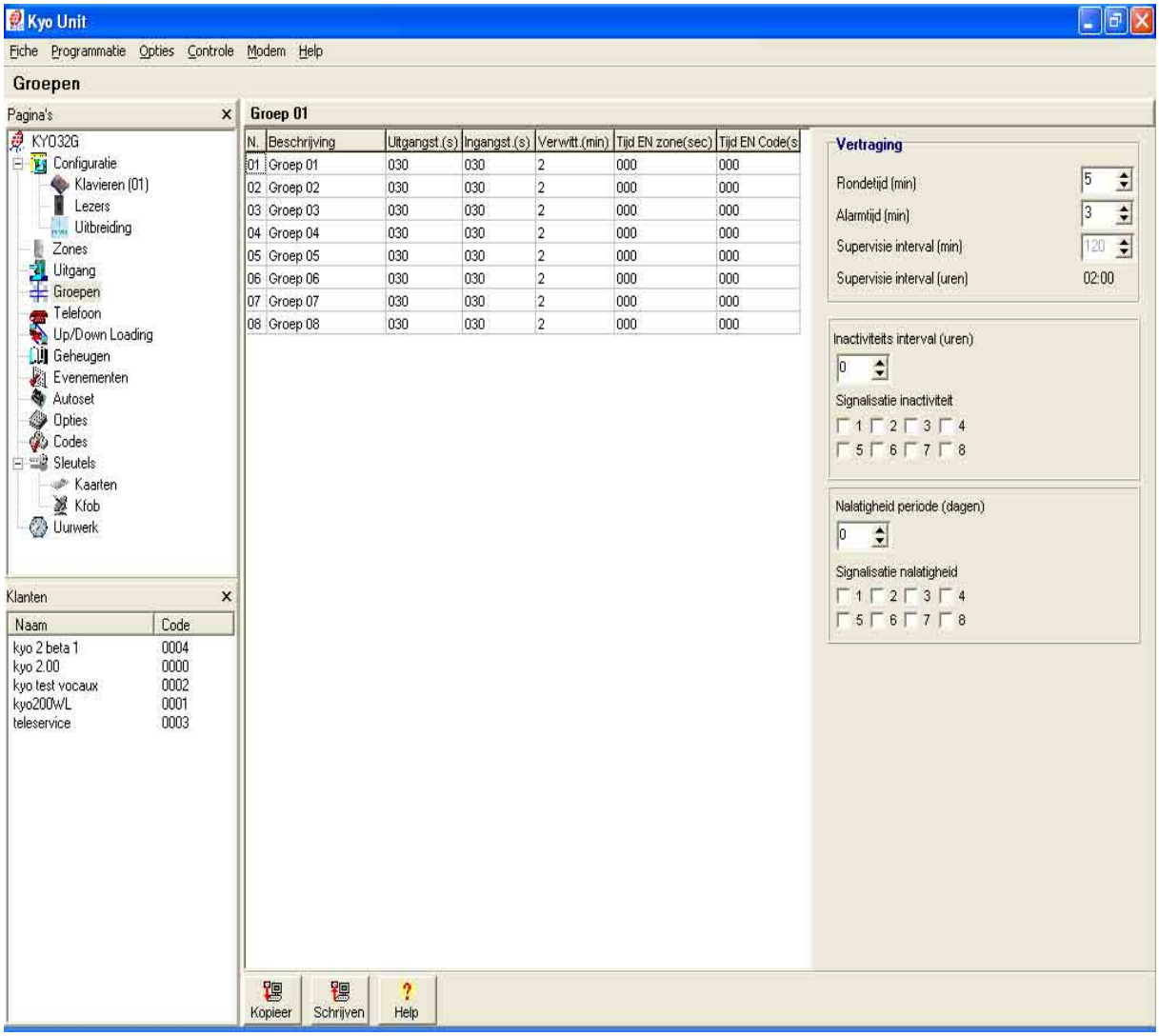

Fig.3.9. Groepen pagina

De groepen tabel

N. – deze kolom herneemt de identificatie nummers van de groepen.
Beschrijving – beschrijvende tekst van de groepen (maximum 16 karakters). De toepassing gebruikt deze tekst als identificatie van de groep in deze software.

Uitgangst.(s) – deze bepaalt de uitgangstijd (seconden) voor elke groep. Het openen van een vertraagde zone tijdens de uitgangsvertraging veroorzaakt geen alarm. De uitgangstijd begint vanaf de wapening van de groep en wordt gesignaleerd door :

- Activatie van OC uitgangen (geprogrammeerd met attribuut 'uitgangstijd') toegewezen aan de groep ;
- Een aantal biepen op alle klavieren toegewezen aan de groep (de stille klavieren geven geen biep).
- Een aantal dubbele biepen op alle Proxi lezers toegewezen aan de groep (optie 24 'buzzer op proxi lezer' in de opties pagina moet geactiveerd zijn)

Ingangst.(s) – deze bepaalt de ingangstijd (seconden) voor elke groep. De ingangstijd begint van zodra een vertraagde zone wordt geopend bij een gewapend systeem en wordt gesignaleerd door :

- Activatie van OC uitgangen (geprogrammeerd met attribuut 'ingangstijd') toegewezen aan de groep ;
- Een aantal snelle biepen op de klavieren toegewezen aan de groep (met uitzondering van de stille klavieren) en de Proxi lezers (optie 24 'buzzer op proxi lezer' in de opties pagina moet geactiveerd zijn).

Verwitt.(min) – deze bepaalt de verwittigingtijd (in minuten) voor de automatische wapening van de groep.

Voorbeeld : indien een automatische wapening (autoset) is geprogrammeerd om een groep te wapenen om 17h30 met een verwittiging van 15 minuten,dan zal de verwittiging starten om 17h15 (activatie van uitgangen 'verwitt' en buzzer klavieren). De verwittiging stopt wanneer de groep zal wapenen of bij aanvraag uitstel van 30 minuten.

Tijden

- ***Rondetijd* (min)** Deze bepaalt de tijd (van 0 tot 99 minuten) tussen het ontwapenen met een bewaker code en het automatisch herwapenen. De rondetijd is identiek voor alle groepen.

- ***Alarmtijd* (min)** Deze bepaalt de alarmtijd (van 0 tot 99 minuten).
  Als de alarmtijd geprogrammeerd is op 0, dan zullende alarmuitgangen (vb. sirene)niet geactiveerd worden, maar het evenement wordt in het geheugen geschreven.

- ***Supervisie interval*** Deze bepaalt de tijd waarbinnen een draadloze zone zijn supervisie signaal moet sturen (van 120 tot 1440 minuten – per 15 minuten).
  Voor toegang tot deze parameter, vergeet optie 3 niet 'activatie van de VectorRX ontvanger' in de opties pagina.

Inactiviteit

- ***Inactiviteit interval*** — Deze bepaalt de maximum toegelaten tijd (van 0 tot 99 uur) aan een groep waarbinnen een detectie moet plaats gevonden hebben. Een evenement 'inactiviteit groep nr' wordt genereert wanneer het geprogrammeerde interval voorbij is.
- ***Signalisatie inactiviteit*** — Deze bepaalt voor welke groepen de inactiviteit geldt.

Nalatigheid

- ***Nalatigheid periode*** — Deze bepaalt de maximum toegelaten tijd (van 0 tot 99 dagen) aan een groep waarbinnen een wapening moet plaats gevonden hebben. Een evenement 'nalatigheid groep nr' wordt gegenereerd wanneer het geprogrammeerde interval voorbij is.
- ***Signalisatie nalatigheid*** — Deze bepaalt voor welke groepen de nalatigheid geldt.

Telefoon pagina

Op deze bladzijde kunnen de verschillende telefonie parameters worden ingesteld (zie fig. 3.10).

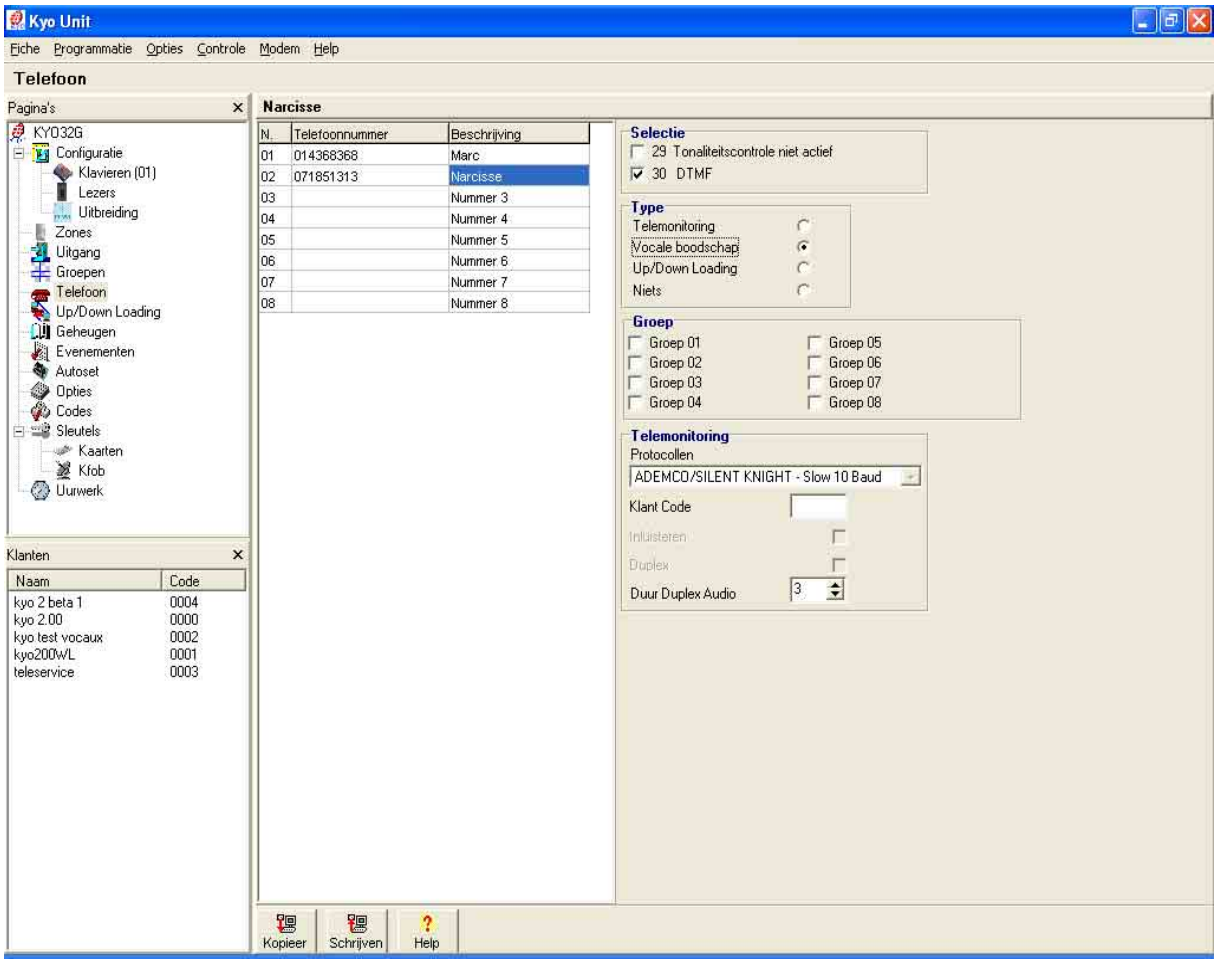

Fig. 3.10. Telefoon pagina

De tabel telefoonnummers

Nr . Deze kolom verwijst naar de identificatienummers van de telefoonnummers.

Telefoonnummer –In deze kolom voert men de telefoonnummers in welke de telefoonkiezer zal gebruiken om het nummer te vormen. Het aantal karakters is beperkt tot 20 (digits en pauzes). De toegelaten karakters zijn : de cijfers van 0 tot 9, de komma (,) voor de pauzes, de ster (*) en het hekje (#).

Het is mogelijk de telefoonnummers te wijzigen via een klavier door een Master Code in te voeren. Hierbij moeten het klavier en de code uiteraard toelating hebben tot groepen waaraan de telefoonnummers zijn toegekend (zie groepen).

Beschrijving – Plaats om een gebruikersnaam aan de telefoonnummers in te voeren (max.16 karakters).

Selectie

- ***Tonaliteitcontrole niet actief*** In principe controleert de centrale de tonaliteit alvorens te versturen. Indien er geen tonaliteit is haakt de centrale in en probeert deze opnieuw. Indien deze parameter geactiveerd wordt zal de centrale zijn berichten versturen zonder controle. Deze optie kan handig zijn bij gebruik van telefooncentrales met niet courante (niet Belgisch) toonaliteiten.

- ***DTMF*** Deactiveer deze parameter indien de telefoonlijn geen 'toon' (DTMF) toonaliteiten ondersteunt, dus enkel 'puls' nummervorming toelaat.

Type

In dik vak kan men de functie van de 8 telefoonnummers instellen.
Ga als volgt te werk om het type in te stellen:

1. Selecteer het telefoonnummer in de telefoon tabel;
2. Kies het type welke men wenst te gebruiken voor dit nummer:

- ***Telemonitoring*** Deze optie laat de centrale toe te communiceren met een alarm meldkamer. In dit geval moet men ook de parameters aanvullen in de optie 'telemonitoring'.

- ***Vocale boodschap*** Deze optie laat de centrale toe vocale boodschappen te versturen (hiervoor is de optionele vocale NC2/VOX module noodzakelijk).

- ***Up/Down Loading*** Deze optie laat de centrale toe Up/Down Loading oproepen te beheren.

- ***Niets*** Niet gebruikt

Groepen

Deze optie laat U toe de telefoonnummers toe te kennen aan de verschillende groepen.

Telemonitoring

In dit vak kunnen de transmissie parameters bij het gebruik van een meldkamer verbinding worden ingesteld.

- ***Klant Code*** Deze code wordt meestal toegekend door de meldkamer en maakt een identificatie van de centrale mogelijk door de operator van de meldkamer. Deze code moet uit 4 digits bestaan (5 voor het protocol CESA) : van 0 tot 9 en van A tot F (hexadecimaal).
  Bij het protocol contact ID – 0 en A hebben dezelfde waarde.
  Bij de puls protocollen – 0 stemt overeen met 10 pulsen en A met 0 pulsen.

  Indien puls protocollen met 3 digits worden gebruikt moet de 4e digit als A geprogrammeerd worden.

- ***Inluisteren*** Indien deze optie geactiveerd is, is het voor de meldkamer mogelijk om te gaan luisteren van op afstand in de beschermde gebieden; Dit kan echter pas na een alarmmelding van de centrale te hebben ontvangen.

  Indien de optie 14 'Duplex Audio Alarm' geactiveerd is in de optie pagina zal de centrale een audio kanaal openen gedurende 15 s alvorens de luister sessie te beginnen.
  De optie 'Duplex Audio Alarm' kan gebruikt worden bij alle ondersteunde protocollen.

- ***Duplex*** Indien deze optie geactiveerd is heeft de operator de mogelijkheid om bi-directionele (duplex) audio sessies te openen en te praten met de personen op de plaats van de alarmmelding.

- ***Duur Duplex Audio*** Deze parameter bepaald de duur van de luister of spreek sessie. De sessie stopt automatisch na het verlopen van deze tijd of na het beëindigen van de sessie door de operator.
  De geprogrammeerde tijd is geldig voor de 8 telefoonnummers.

Up/Down Loading pagina

De parameters op deze bladzijde (fig.3.11) bepalen de wijze waarop de centrale zal antwoorden op de Up/Down Loading aanvragen via een PC langsheen de telefoonlijn (in het algemeen de PC van de installateur).

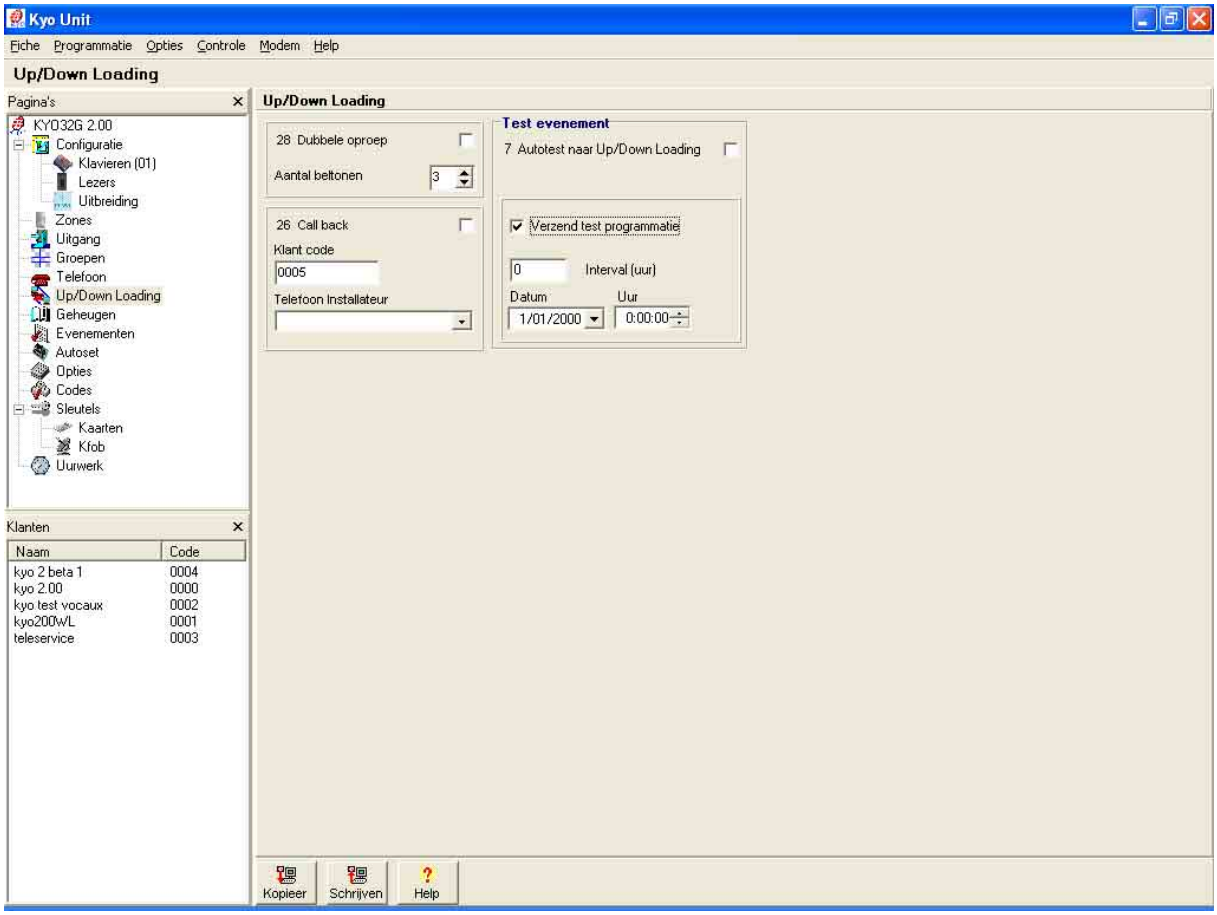

Fig.3.11 Up/Down loading pagina

De centrale zal antwoorden op Up/Down Loading aanvragen door de installateur, op voorwaarde dat de gebruiker de optie 'Up/Down Loading / Teleservice ' heeft geactiveerd (zie gebruiker handleiding).

- ***Dubbele oproep*** Deze optie laat de centrale toe de telefoonlijn te delen met andere toestellen (fax, antwoordapparaat,...); Indien deze optie geactiveerd werd zal de centrale alle andere toestellen overbruggen na het herkennen volgende oproep sequentie:

  Bel de centrale en laat 2 tot 5 beltonen verstrijken alvorens in te haken. Wacht 1 minuut en bel de centrale terug op; de centrale zal nu de lijn na 1 beltoon opnemen. De andere toestellen moeten zo geprogrammeerd zijn dat deze de lijn pas 6 beltonen opnemen.

- ***Aantal beltonen*** Deze waarde bepaald na hoeveel beltonen de centrale de lijn moet opnemen.

Deze waarde wordt genegeerd indien de optie ‘dubbele oproep’ werd geprogrammeerd..

- ***Call back*** Indien deze optie geactiveerd wordt zal de centrale na het verkrijgen van een Up/Down loading aanvraag via telefoon het telefoonnummer van de installateur oproepen. Op deze manier krijgen enkel toegelaten personen toegang tot de centrale.
- ***Klant Code*** Hier voert men een Klant Code in die toelaat de centrale te identificeren.
- ***Telefoon installateur*** Hier voert men het telefoonnummer in welke de centrale moet vormen na een Up/down loading aanvraag via telefoon, indien men de optie ‘Call Back’ gebruikt. In de meeste gevallen is dit het nummer waarop de PC van de installateur is aangesloten.

Test Evenement

Al naargelang de programmatie zal het ‘Test evenement’ op gelijkmatige tijdstippen worden gegenereerd. Dit evenement zal de digitale, vocale en ‘Up/down loading’ meldingen activeren volgens de instellingen van het ‘test evenement’ op de pagina ‘Evenementen’.

- ***Autotest naar Up/down loading*** Deze optie laat de centrale toe om met gelijkmatige tijdstippen de testoproep automatisch naar het nummer van de installateur door te sturen. Indien men de test oproep **NIET** wenst te activeren moet men ‘00’ als evenement code voor het evenement ‘test’ invoeren op de pagina ‘Evenementen’.
- ***Verzend test programmatie*** Om te kijken wanneer de test werd uitgevoerd (datum en uur) – druk op de knop ‘Kopieer’.
  Om een nieuwe datum en uur naar de centrale te sturen – activeer het vakje ‘verzend test programmatie’ en druk op de knop ‘Schrijven’.
- ***Interval* (uur)** Hier vult men het interval in (in uren) tussen 2 test meldingen. Voer hier ’0’ in om het evenement ‘test’ te deactiveren.
- ***Datum/uur*** Hier bekijkt en vult men de datum en het uur in van het ‘test’ evenement.

Geheugen pagina

Deze pagina maakt het mogelijk de evenementen opgeslagen in het geheugen op te vragen en te bekijken (zie fig 3.12).

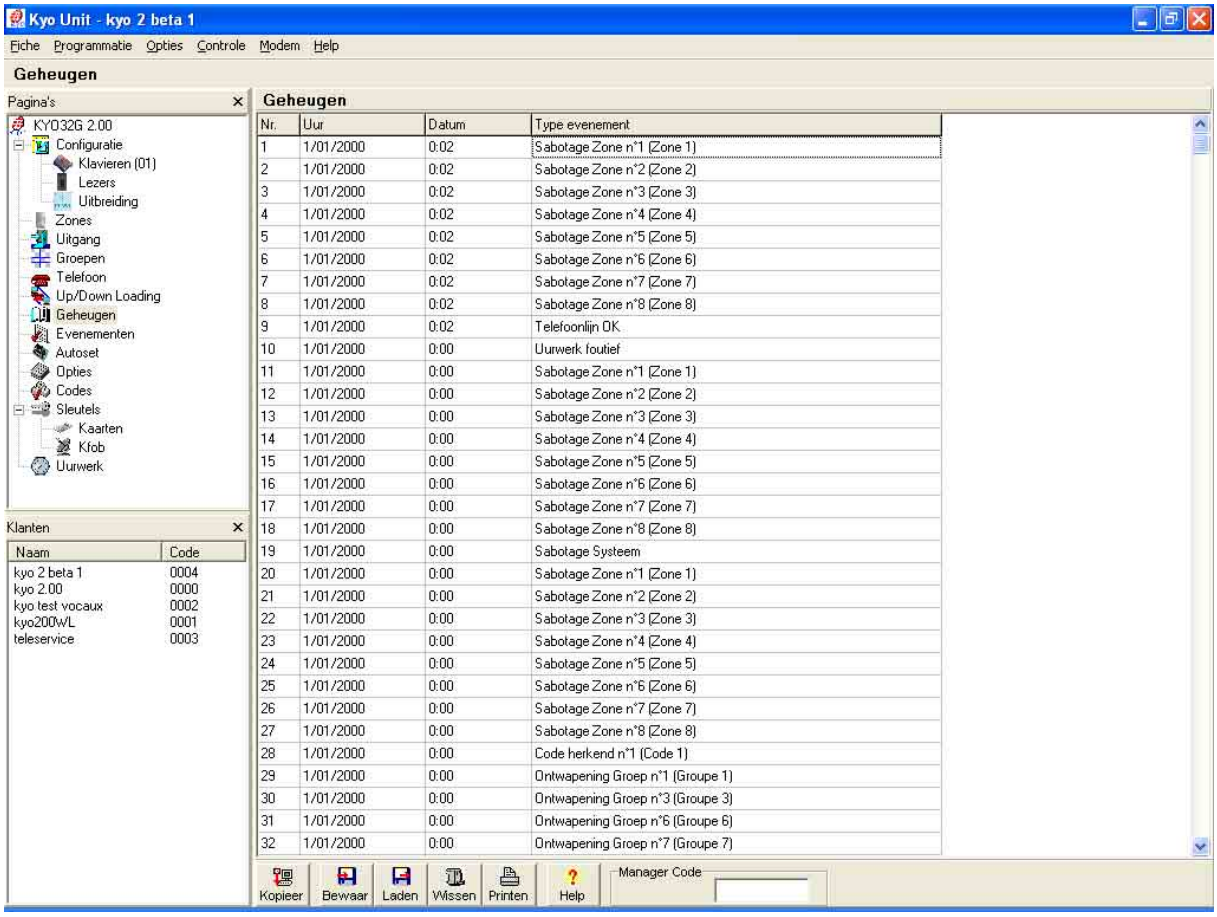

Fig.3.12 Geheugen pagina

- ***Nr*** Dit nummer stemt overeen met de plaats van het evenement in het geheugen. Dit geheugen biedt plaats voor 256 evenementen bij de KYO 32 en 128 voor de kleinere centrales en is van het “FIFO” (first in first out) type, waardoor de oudere evenementen overschreven worden door de nieuwe bij het bereiken van het maximum aantal evenementen.
- ***Datum*** De datum wanneer het evenement plaats vond..
- ***Uur*** Het uur waarop het evenement zich voordeed.
- ***Type evenement*** Beschrijving van het evenement.

Volgende bevelen laten U toe de evenementen te verwerken:

Kopieer Om de evenementen van de centrale naar de PC te brengen.

Volgende bewerkingen zijn mogelijk wanneer een gekende klanten fiche wordt gebruikt. De naam van de klant/installatie wordt weergegeven boven aan de pagina.

Bewaar Hiermee bewaart men de evenementen op de harddisk van de PC. Iedere installatie/klant kan een evenementen fiche hebben welke automatisch wordt aangemaakt bij de eerste opslag van de evenementen.

Laden Hiermee kan men reeds opgeslagen evenementen op de PC terug oproepen.

Wissen Hiermee kan men het geheugen wissen en kan ook de evenementenlijst op de PC worden verwijderd.
De evenementen tussen de opgegeven data (van – tot) worden gewist na het indrukken van de OK toets.

Evenementen pagina

De parameters op deze pagina (zie fig. 3.13) bepalen de **acties** welke de centrale zal ondernemen in samenhang met de toegekende evenementen.

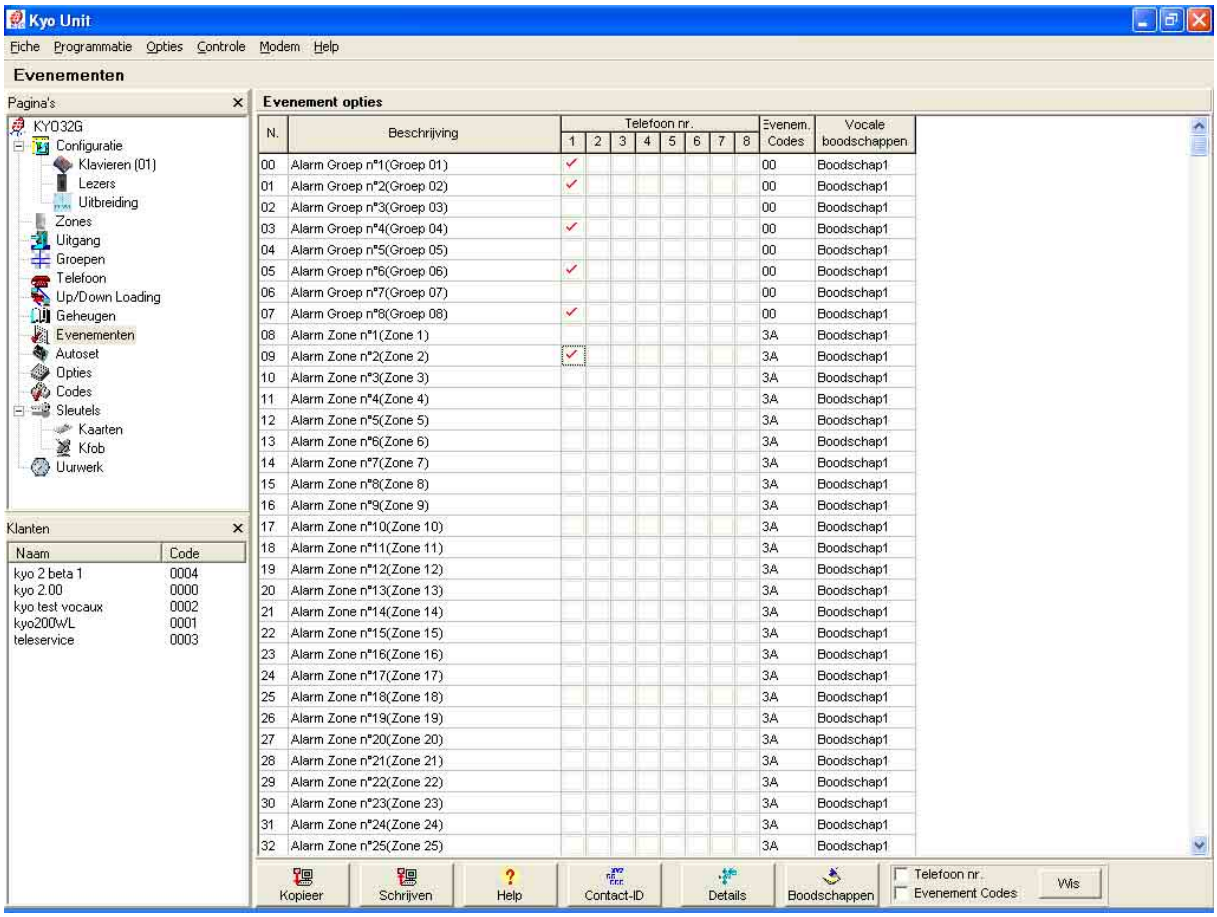

Fig.3.13 Evenementen pagina

De telefoon acties kunnen volgende activeren:

a) De digitale telefoonkiezer voor de meldkamer ;
b) De vocale kiezer.

Onderstaande tabel beschrijft de verschillende parameters welke men kan programmeren om de telefonische acties te associëren met de evenementen van de centrale..

- ***Nr*** — Dit nummer stemt overeen met het identificatienummer van het evenement.
- ***Beschrijving*** — Beschrijving van de evenementen (zie tabel 3.3).
- ***Telefoonnummer*** — Deze tabel laat U toe de telefoonnummers te associëren met de verschillende evenementen. Deze nummers worden gevormd wanneer het evenement zich voordoet.

- ***Evenement Code*** Deze kolom beschrijft de evenement codes (meestal opgelegd door de meldkamer). Deze codes bestaan uit 2 digits met waarden tussen 0 en 9 voor het CESA protocol en waarden 0-9 en A en F (hexadecimaal) voor de andere protocollen.

  Wanneer puls protocollen met 1 digit worden gebruikt, moet de 2e digit ingevuld worden met de letter 'A'.

  Deze evenement codes worden vertuurt naar de meldkamer (zie 'type' op de telefoon pagina). De evenementen zonder codes of deze met de waarden '00' activeren de digitale kiezer niet. *De aanwezige codes moeten gewist worden alvorens men nieuwe codes kan invoeren.*

- ***Vocale boodschap*** Deze kolom laat U toe een vocale boodschap toe te kennen aan een evenement.
  De telefoonnummers voor de vocale boodschappen meten het attribuut 'vocale boodschap' hebben op de Telefoon pagina.

  Om een vocale toe te kennen moet men 3 keer klikken op het vakje 'vocale boodschap' van het betreffende evenement en de gewenste boodschap kiezen uit het aanbod.

- ***Contact ID*** Dit vakje laat U toe automatisch de contact ID codes toe te kennen aan de evenementen (zie tabel 3.2).
  Alle evenementen worden hierdoor automatisch verstuurd naar het eerst geprogrammeerde contact ID nummer.

- ***Wis*** Hiermee wist men alle geprogrammeerde gegevens van de kolom 'telefoonnummers' en of 'evenement code'.

- ***Details*** Hiermee opent men het venster 'evenementen'. Dit laat U toe eenvoudiger de gewenste evenementen uit de lijst terug te vinden.

- ***Boodschap*** Hiermee opent men het venster 'Boodschappen'. Men kan hierbij een beschrijving toekennen aan de verschillende boodschappen. Bij het bewaren van de boodschappen is het belangrijk de plaats van de boodschappen in functie van dit venster te respecteren.

Prioritaire evenementen

Het is mogelijk een prioriteit aan één van de evenementen op de lijst toe te kennen. Indien er zich meerdere evenementen op hetzelfde tijdstip voordoen zullen de prioritaire evenementen eerst worden verstuurd.

Een evenement kan prioritair gemaakt worden op volgende manieren:

- Click 2 maal op het gewenste evenement ;
- Selecteer het gewenste evenement en click 1 maal op de rechter muisknop.

De prioritaire evenementen zijn opvallend weergegeven in de evenementen lijst.

Tabel 3.2 – Evenement Codes Contact ID				
Code	**Evenement**		**Code**	**Evenement**
Medische Alarmen			(1) 33	24 hours
(1) AA	Medical		(1) 34	Entry/Exit
(1) A1	Pendant transmitter		(1) 35	Day/Night
(1) A2	Fail to Report In		(1) 36	Outdoor
Brand Alarmen			(1) 37	Tamper
(1) 1A	Fire Alarm		(1) 38	Near Alarm
(1) 11	Smoke		**Algemene Alarmen**	
(1) 12	Combustion		(1) 4A	General Alarm
(1) 13	Water Flow		(1) 43	Exp. Module Failure
(1) 14	Heat		(1) 44	Sensor Tamper
(1) 15	Pull Station		(1) 45	Module Tamper
(1) 16	Duct		**Alarmen 24 uur niet inbraak gebonden**	
(1) 17	Flame		(1) 5A	24 Hour Non-Burglary
(1) 18	Near Alarm		(1) 51	Gas Detected
Paniek Alarmen			(1) 52	Refrigeration
(1) 2A	Panic		(1) 53	Loss of Heat
(1) 21	Duress		(1) 54	Water Leakage
(1) 22	Silent		(1) 55	Foil Break
(1) 23	Audible		(1) 56	Day Trouble
Inbraak Alarmen			(1) 57	Low Bottle Gas Level
(1) 3A	Burglary		(1) 58	High Temperature
(1) 31	Perimeter		(1) 59	Low Temperature
(1) 32	Interior		(1) 61	Loss of Air Flow
Nota – Het niet wijzigbaar deel van de code staat tussen haakjes.				

Tabel 3.3 – Programeerbare evenementen				
Contact ID Code	N°		Beschrijving Evenement	Verschijnt wanneer...
	Kyo4/8 Serie	Kyo32 Serie		
(1) 00	00...03	00...07	Alarm Groep n°	... alarmtoestand gedetecteerd op een zone behorend tot de groep n°
(1) 3A	04...11	08...39	Alarm Zone n°	... alarmtoestand gedetecteerd op de zone n°
(1) 00	12...15	40...47	Inactiviteit Groep n°	... de centrale detecteert een inactiviteit in de groep n°
(1) 00	16...19	48...55	Nalatigheid Groep n°	... de centrale detecteert een nalatigheid in de groep n°
(5) 7A	20...27	56...87	Overbrugging Zone n°	... de Zone n° is overbrugd
(5) 7A	28...35	88...119	Heropname Zone n°	... de Zone n° is heropgenomen
(4) 22	36...59	120...143	Herkende Code n°	... de Code n° is herkend
(4) 22	60...187	144...271	Herkenning sleutel n°	... de sleutel n° is herkend
(5) 7A	188...195	272...303	Auto-overbrugging Zone n°	... de Zone n° wordt automatisch overbrugd
(4) A2	196...199	304...311	Wapening Groep n°	... de groep n° is gewapend door een code/kaart/sleutel
(4) A2	200...203	312...319	Ontwapening Groep n°	... de Groep n° is ontwapend door een code/kaart/sleutel
(4) A2	204...207	320...327	Speciale wapening Groep n°	... de Groep n° is gewapend door : 1. een bevelzone 2. een klok 3. PC on-line
(4) A2	208...211	328...335	Speciale Ontwapening Groep n°	... de Groep n° is ontwapend door 4. een bevelzone 5. een klok 6. PC on-line
(6) 00	212...215	336...343	Reset Geheugen Groep n°	... het alarmgeheugen van Groep n° is gewist
(1) 21	216...219	344...351	Paniek Groep n°	... een paniekcode wordt gebruikt om de groep n° te ontwapenen
(3) 50	220...227	352...359	Oproep onderbroken n°	... de oproep naar de nummers 1 - 8 is mislukt. Een mislukte oproep op een nummer kan niet doorgestuurd worden naar hetzelfde nummer.

(1) 44	228...235	360...391	Sabotage Zone n°	... een sabotage wordt gedetecteerd op de zone n° . (enkel wanneer de gebalanceerde of dubbel gebalanceerde zones kortgesloten zijn)
(1) 3A	236...243	392...423	Herstel Zone n°	... de zone n° werd terug hersteld na een sabotage evenement
(1) 45	244	424	Sabotage BPI	... een sabotage wordt gedetecteerd op de buslijn (verwijderen of openen van een randmodule).

(1) 45	245	425	Einde sabotage BPI	... alle sabotage oorzaken op de buslijn zijn verdwenen.
(1) 45	246	426	Sabotage systeem	... de gebalanceerde 24 hr sabotagelijn is geopend of kortgesloten, of de centrale werd geopend. Het openen van de afruk micro schakelaar van de centrale veroorzaakt eveneens dit evenement.
(1) 45	247	427	Einde sabotage systeem	... alle sabotage oorzaken zijn verdwenen
(1) 45	248	428	Foutieve sleutel	... een foutieve sleutel/kaart werd aan de lezer gepresenteerd
(3) A1	249	429	220 V fout	...de 220 V is langer afwezig dan de geprogrammeerde tijd (zie optie 17 van de optie bladzijde)
(3) A2	250	430	Batterij fout	... de batterij is ontladen of afwezig
(3) 00	251	431	Zekering fout	... een zekering is defect [9c]
(3) 00	252	432	Zekering BPI fout	... de zekering van de buslijn is defect [9b]
(3) AA	253	433	BPI fout	... een bedrade of draadloze randmodule antwoord niet meer
(3) 51	254	434	Telefoonlijn fout	... de telefoonlijn is afwezig
(3) A1	255	435	220 V OK	... de 220 V voeding is hersteld
(3) A2	256	436	Batterij OK	... de batterij is geladen
(3) 00	257	437	Zekering OK	... de zekering werd hersteld
(3) 00	258	438	Zekering BPI OK	... de buslijn zekering werd

				hersteld
(3) AA	259	439	BPI OK	... alle randmodules (bedraad of draadloos) antwoorden correct
(3) 51	260	440	Telefoonlijn OK	... de telefoonlijn is terug aanwezig
(1) 10	261	441	Supertoets 1	... de supertoets 1 wordt gebruikt
(1) AA	262	442	Supertoets 2	... de supertoets 2 wordt gebruikt
(1) 2A	263	443	Supertoets 3	... de supertoets 3 wordt gebruikt
(4) 22	264	444	Bevel van op afstand	... de centrale ontvangt een bevel van op afstand via modem
(6) A2	265	445	Evenement test	... de centrale stuurt een evenement test
(6) 22	266	446	Geheugen 70%	... het geheugen is voor 70% gevuld
(3) 50	267	447	Uurwerk ontregelt	... de volledige voedingspanning van het systeem is verdwenen
(1) 45	-	448	Sabotage WL	... de Vector RX ontvanger werd geforceerd geopend
(1) 45	-	449	Einde sabotage WL	... de Vector RX ontvanger werd gesloten na geforceerde opening
(1) 45	-	450	WL interferentie	... de ontvanger detecteert een jamming
(1) 45	-	451	Einde WL interferentie	... de ontvanger detecteert geen jamming meer
(3) A2	-	452	Batterij WL laag	... de batterij van een draadloze module is laag of afwezig
(3) A2	-	453	Einde batterij WL laag	... de batterij van een WL module is OK
NOTA – Het niet wijzigbaar deel van een code is vermeld tussen haakjes				

Autoset pagina (automatische wapening)

Dankzij de ingebouwde klokken kan deze centrale **automatische wapeningen** uitvoeren.
Met behulp van de instellingen op deze pagina stelt men de uren in waarvoor een automatische wapening gewenst wordt

Om deze optie actief te maken, moet de gebruiker dit activeren in het gebruikersmenu onder de optie "activatie-deactivatie".

De tijdstabel

- ***Dag*** — Deze kolom laat U toe de gewenste dag te kiezen
- ***V*** — Keuze van de groepen welke automatisch gewapend moeten worden op de gekozen dag.
- ***Groep 01, 02, ... 08.*** — Programmatie van het uur waarop de automatische inschakeling moet gebeuren (waarden 00 :00 tot 23.59).

  Deze automatische inschakelingen kunnen eventueel uitgesteld worden door een supplementaire tijd in te voeren. De centrale aanvaardt geen supplementaire tijden welke 24.00 uur overschrijden en zal automatisch inschakelen om middernacht.
- ***Annuleer de programmatie*** — Hiermee kunnen alle ingevoerde gegevens gewist worden en bekomt men terug de standaard programmatie.

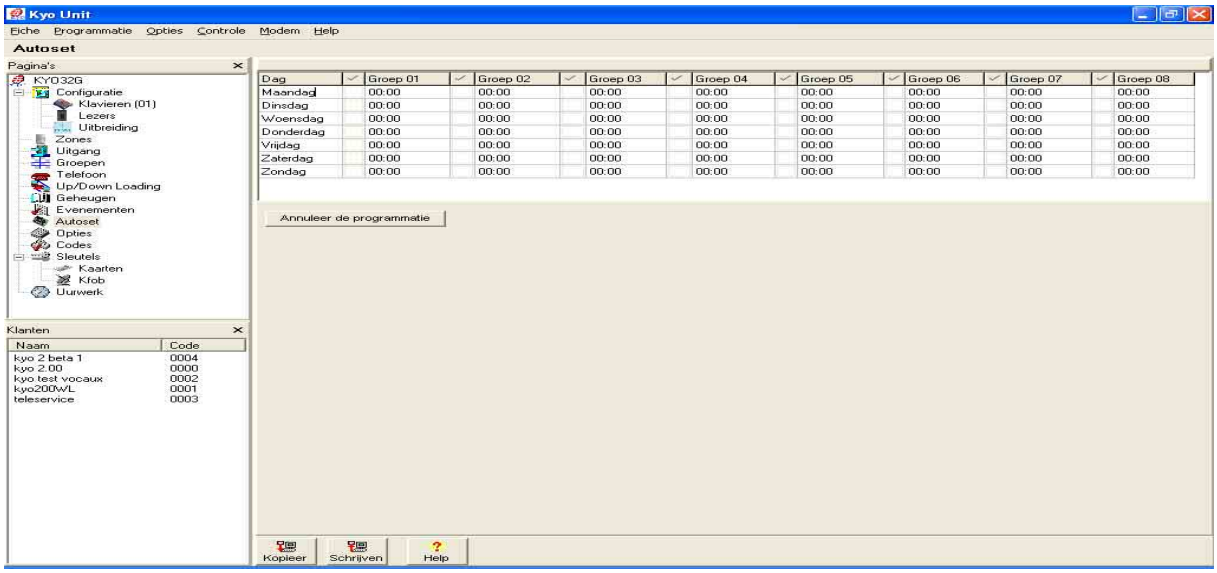

Fig.3.14 Autoset pagina

Optie pagina

De opties op deze bladzijde (zie fig.3.15) maken het mogelijk het systeem te personaliseren.

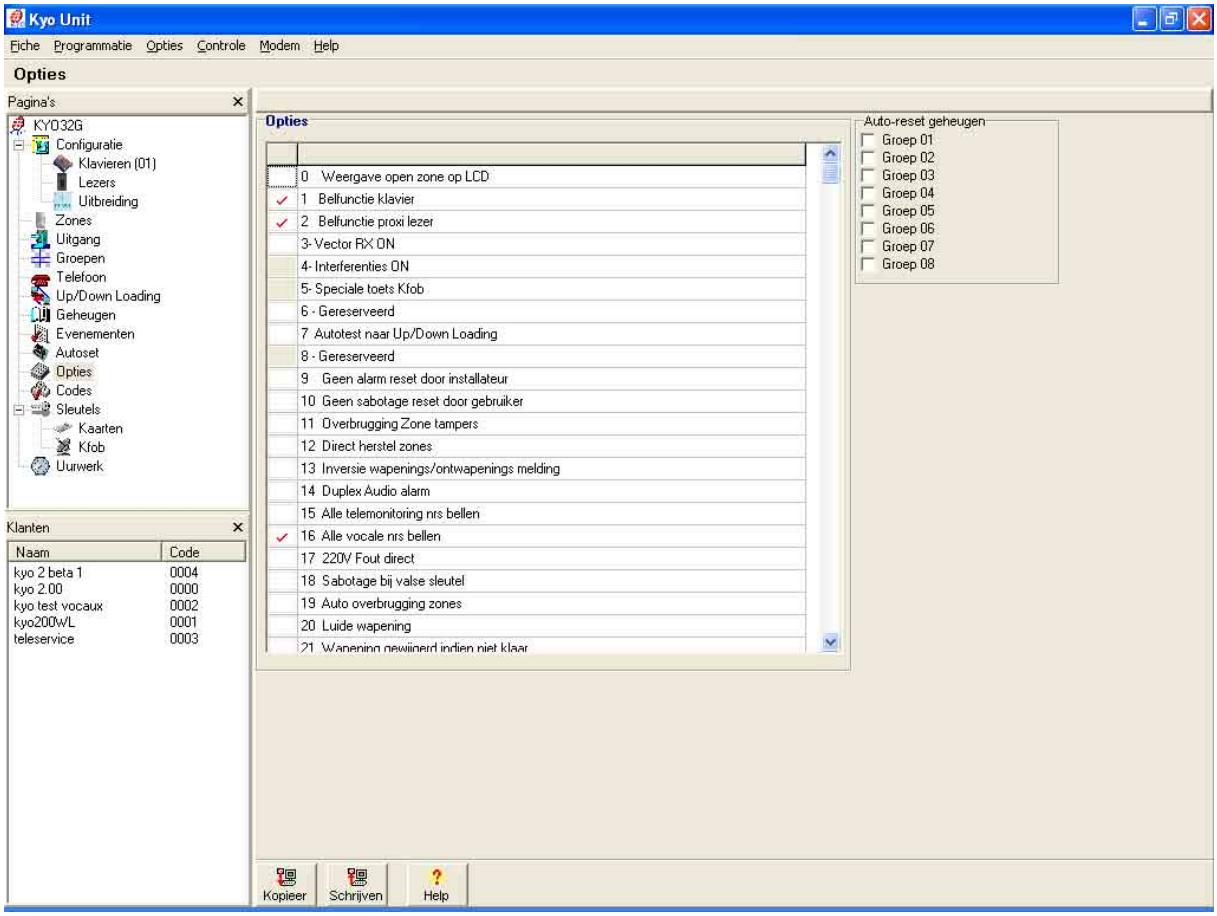

Fig.3.15 Optie pagina

De Optie tabel

De nummers tussen haakjes stemmen overeen met de optienummers in het installateurmenu bij de programmatie van het systeem via het LCD klavier.

- **(0) – Weergave van een open zone op het LCD klavier** – Indien deze optie ingeschakeld is zullen de open zones bij ontwapend systeem weergegeven worden op het LCD scherm.
- **(1) – Belfunctie op het klavier** – Indien deze optie ingeschakeld is zal de buzzer van het klavier een 5s lange beep laten horen indien een zone geprogrammeerd met de Chime (bel) functie bij een ontwapend systeem wordt geopend.
- **(2) – Belfunctie op een Proxi lezer** – Indien deze optie ingeschakeld is zal de buzzer van de lezer een 5s lange beep laten horen indien een zone

geprogrammeerd met de Chime (bel) functie bij een ontwapend systeem wordt geopend..

- **(3) – Activatie van de VectorRX ontvanger** – Indien deze optie ingeschakeld is zal de centrale de VectorRX ontvanger activeren.
- **(4) – Activatie van de Interferentie detectie** – Indien deze optie ingeschakeld is kan de centrale alle pogingen om het radiosignaal te verstoren detecteren . Bij storing zal de centrale een “storing van de ontvanger” evenement genereren (het nummer van de zone wordt dan in het geheugen vermeldt). Indien de optie geactiveerd werd mag de zone 32 niet geprogrammeerd worden als “draadloze zone”.
- **(5) – Speciale toets op de afstandsbediening Kfob**– Indien deze optie ingeschakeld is zal de drukknop ‘B-mode’ op de zender (⚠) het systeem niet wapenen, maar de functie van de “supertoets 2” uitvoeren.
- **(6) – Niet gebruikt (Reserve)** – functie gereserveerd voor toekomstige functies.
- **(7) – Autotest naar Up/Down Loading** - zie de bladzijde ‘teleservice’ voor verdere inlichtingen.
- **(8) – Antwoordapparaat** – Enkel geldig bij de Kyo 4 en 8 ; – Indien deze optie ingeschakeld is zal de centrale de “antwoordapparaat” functie inschakelen (= toegang tot het systeem van op afstand).
- **(9) – Geen alarmreset mogelijk door de installateur** – Indien deze optie ingeschakeld is kan de reset van alarmmeldingen enkel uitgevoerd worden via een geldige Manager of gebruikerscode.
- **(10) – Geen sabotage reset door de gebruiker** – Indien deze optie ingeschakeld is kunnen de sabotage meldingen enkel uitgevoerd worden via de installateurcode.
- **(11) – Overbrugging Zone tampers** – Indien deze optie ingeschakeld is zal de centrale de sabotage meldingen van de zones uitsluiten indien de zones overbrugd zijn.
- **(12) – Direct herstel van de zonetoestand** – Indien deze optie ingeschakeld is zal de centrale de reset van zone melden vanaf het moment dat deze terug tot rust is gekomen, zonder rekening te houden met de toestand van de “alarm cyclus”.
- **(13) – Inversie wapen/ontwapen signalering** – Voor de protocollen CESA en CONTACT ID : Indien deze optie ingeschakeld is kan men de betekenis van de digits gebruikt voor het doormelden van de meldingen “Activatie/Restore naar de meldkamers omkeren (dit kan enkel voor de wapen/ontwapen handelingen).
- **(14) – Duplex Audio alarm** – Indien deze optie ingeschakeld is zal de centrale een «spraak » kanaal gedurende 15s openen alvorens een « luister » sessie te starten.
- **(15) – Bel alle telemonitoring nummers op** – Indien deze optie ingeschakeld is zal de centrale alle geprogrammeerde meldkamer nummers opbellen voor ieder evenement. Indien de optie niet werd ingeschakeld zal de centrale de oproep cyclus stoppen na een geldige doormelding.
- **(16) –Bel alle vocale nummers op** – Indien deze optie ingeschakeld is zal de centrale alle geprogrammeerde vocale nummers opbellen voor ieder evenement.

Indien de optie niet werd ingeschakeld zal de centrale de oproep cyclus stoppen na een geldige doormelding.

- **(17) – Directe 230 V fout melding** – Indien deze optie ingeschakeld is zal de centrale een 230 Vac fout onmiddellijk melden. Normalerwijze wordt een 230 Vac fout pas na 15 min gemeld
- **(18) – Sabotage melding bij valse sleutel** – Indien deze optie ingeschakeld is zal het gebruik van een valse sleutel/kaart een sabotage melding veroorzaken. Indien deze optie niet ingeschakeld is zal het gebruik van een ongeldige sleutel/kaart geen enkele alarmmelding veroorzaken.
- **(19) – Automatische overbrugging zones** – Indien deze optie ingeschakeld is zal de centrale automatisch alle zones welke nog geopend zijn tijdens een wapening overbruggen.
- **(20) – Luide wapening** – Indien deze optie ingeschakeld is en het systeem wordt gewapend via een bevel zone (vb sleutelcontact) zal de relais uitgang voor de sirene kortstondig de wapeningsaanvraag melden.
- **(21) – Wapening geweigerd indien niet klaar** – Indien deze optie ingeschakeld is zal de centrale iedere wapeningspoging weigeren zolang niet alle groepen klaar zijn om ingeschakeld te worden. Dit wordt gemeld via een kortstondige beep melding.
- **(22) – Geen wapening bij foutieve batterij** – Indien deze optie ingeschakeld is zal de centrale niet wapenen indien er een batterijfout werd gedetecteerd
- **(23) – Steeds LEDs op lezers actief** – Indien deze optie ingeschakeld is zullen de LED's op de lezers de status van het systeem aanduiden.
- **(24) – Buzzer op de Proxi lezer** – Indien deze optie ingeschakeld is zal de centrale de buzzers van de lezers kunnen activeren.
- **(25) – Blokkering installateurcode** – Indien deze optie ingeschakeld is zal bij een totale reset van de programmatie alle fabrieksinstellingen worden ingesteld, behalve de installateurcode !!!
- **(26) – Call back** – zie bladzijde 'up/down loading'.
- **(27) – Geen telefoonlijn controle** – Indien de centrale niet aangesloten is aan een telefoonlijn moet deze optie ingesteld worden, zoniet zal de telefoonlijnfout steeds gemeld worden op het klavier via de led ⚠.
- **(28) – Dubbele oproep** – zie de bladzijde 'up/down loading'.
- **(29) – Geen tonaliteitcontrole** – zie de bladzijde 'telefoon'.
- **(30) – DTMF** - zie de bladzijde 'telefoon'.
- **(31) - Sabotage storing radio –** Indien deze optie gekozen wordt zal een radio storing gemeld worden als een zone sabotage.
- **(32) – Intern gebruik – Gereserveerde optie**
- **(33) – Bevestig Vocale oproep –** Deze optie laat de centrale toe een ontvangstbevestiging van de vocale oproep door de gebruiker via telefoon te ontvangen (indrukken *-toets op telefoon)
- **(34) – Auto heropname zone –** Indien deze optie gekozen wordt zullen zones welke een alarm veroorzaakt worden na terug in rust gekomen te zijn, automatisch terug gewapend worden.
- **(35) - Controle vocaal antwoord –** Indien deze optie ***niet*** wordt gekozen zal de vocale boodschap steeds 5s na het vormen van het nummer vertrekken

ongeacht het feit dat de opgeroepen persoon al dan niet klaar is om te luisteren.

- **(36) - Sirene stil tijdens luisteren –** Deze optie zorgt ervoor dat de sirene uitgang niet meer gestuurd wordt tijden een inluister sessie (ook bi-directioneel) via telefoon.
- **(37) – Blokkering klavier na foutieve codes** – Indien deze optie gekozen werd zal het codeklavier na de opeenvolgende ingave van 5 foutieve codes gedurende 2 minuten geblokkeerd worden.
- **(38)** – **Vocale boodschap bij in/uit schakeling –** Deze optie maakt het mogelijk een vocale boodschap te bekomen tijdens het in/uitschakelen van de centrale. Volgende evenementen kunnen gebruikt worden:

Uitgangstijd:	Herhalend doorsturen boodschap **6**
Ingangstijd:	Herhalend doorsturen boodschap **7**
Verwittiging (autoset):	Herhalend doorsturen boodschap **8**

- **(39) – Snelle wapening –** Deze optie maakt het mogelijk de gekozen groepen snel (zonder uitgangstijd) te wapenen via het klavier mbv de toets 'ON/PRG'. (zie hoofdstuk programmatie klavier)
- **(40-48) – Laat redundante ontwapeningen groepen (1-8) toe** – Indien deze optie geactiveerd wordt zullen de ontwapeningsevenementen gegenereerd worden zelfs indien de betreffende groepen reeds ontwapend zijn. Indien deze optie gekoppeld werd aan een uitgang zal deze uitgang gestuurd worden. Deze optie wordt vooral gebruikt in samenhang met **"En"** codes en of sleutels. De uitgang wordt dan pas gestuurd indien alle sleutels of codes ingevoerd werden.
- **(48) – Laat een verwittiging op klavier en Proxi toe –** Indien deze optie gekozen werd zal het verwittigingsignaal bij Autoset hoorbaar zijn mbv. de 'beeper' in de klavieren en of de Proxi lezers. (**optie 24** moet eveneens geactiveerd worden voor de Proxi lezers).
- **(49) – Blokkeer de DTMF-functie gedurende de boodschap** – Indien deze optie ingeschakeld werd is het niet mogelijk gebruik te maken van de DTMF-functies tijdes een vocale verbinding met de centrale.
- **(50) – Geen wapening mogelijk bij probleem met centrale –** Indien deze optie ingeschakeld werd, is het niet mogelijk de centrale te wapenen indien deze een fout melding aanduidt.
- **(51) – Gebruik speciale wapening voor delen. –** Dankzij deze optie is het mogelijk het evenement "speciale wapening" te gebruiken om een deel inschakeling door te sturen naar de meldkamer
- **(52) – Uitgang "deel niet klaar" ook bij vertraagde zones** – Hierbij wordt de uitgang "deel niet klaar" gestuurd bij een deelwapening, als er een vertraagde zone nog open is.
- **(53) – Evenementen seriële poort**- Dankzij deze optie is het mogelijk het evenementen geheugen onder hexadecimale vorm te versturen via de seriële RS232 poort en kunnen deze evenementen voor andere doeleinde gebruikt worden.
- **(54-55) – Toekomstig gebruik** – Deze opties zijn niet gebruikt.

Auto-reset van het geheugen

Deze optie laat toe de groepen in te stellen waarvan het alarmgeheugen automatisch moet worden gereset bij iedere wapening.

Code pagina

De geprogrammeerde parameters op deze bladzijde (zie fig. 3.16) bepalen het **toegangsniveau** van de codes. Het systeem kan maximaal **25 codes** beheren. De codes van 1 tot 24 zijn gebruikercodes, **de code 25 (0025 standaard)** is de installateur code. De codes kunnen bestaan uit **4, 5 of 6 cijfers**.

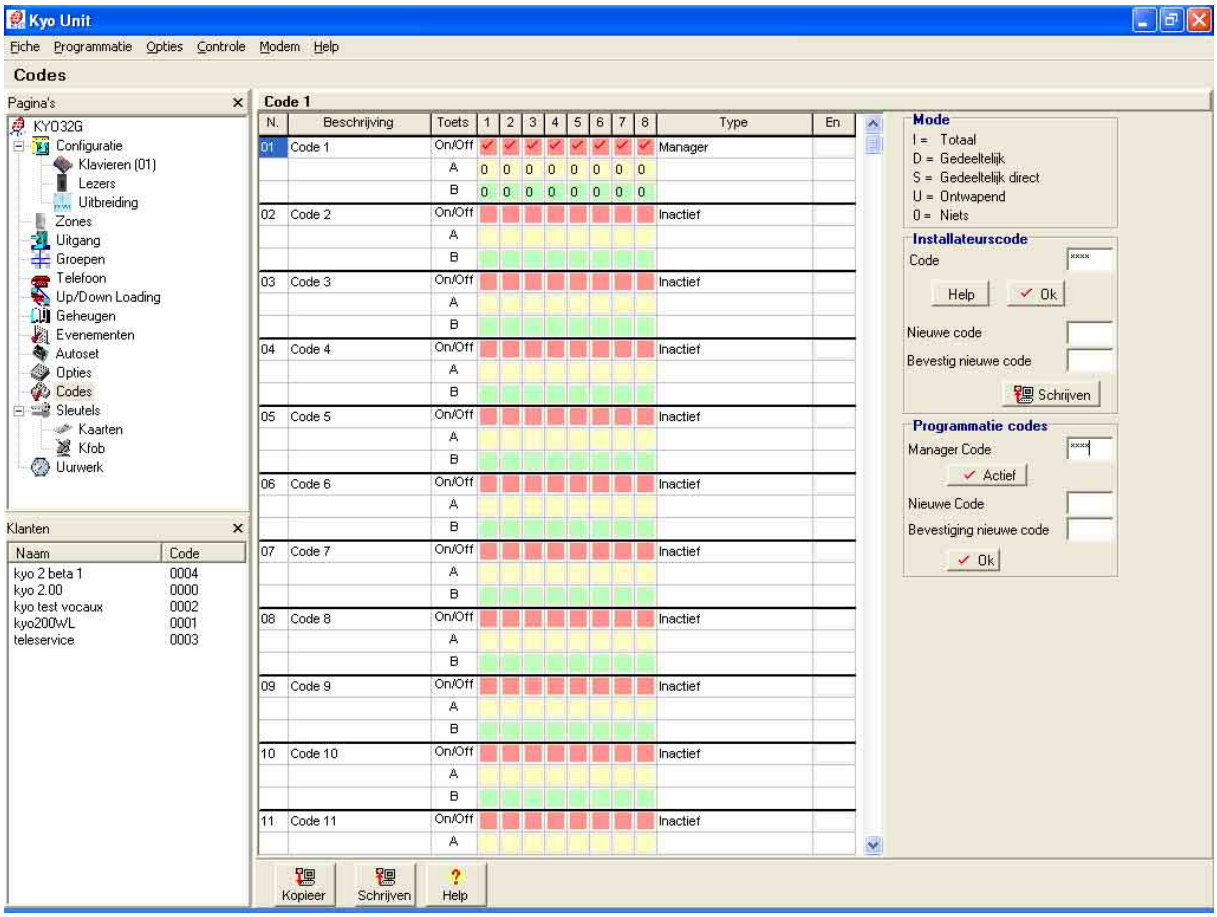

Fig.3.16 Code pagina

De Gebruikercode tabel

De gebruikercodes kunnen het systeem op verschillende manieren, in functie van hun programmatie, wapenen en ontwapenen.

- ***N°*** Deze kolom geeft de code plaats weer van de code in het geheugen (1 tot 25)

- ***Beschrijving*** Hier kan men een beschrijving (max 16 letters) geven aan de verschillende codes (vb. gebruikersnaam).

- ***01, 02, ... 08.*** Deze nummers stemmen overeen met de verschillende groepen.

  De codes kunnen geprogrammeerd worden om het systeem op 3 wijzen te wapenen :

- ***Toetsen (soort wapening)*** **Type wapening met ON/OFF toetsen** (rode led op de lezer): Hierbij kan men de groepen activeren waartoe de code toegang heeft.
  CODE + ON = wapenen van de toegekende groepen
  CODE + OFF = ontwapenen van de toegekende groepen.

  Type wapening/toets A (gele led op de lezer): Hierbij kan men de groepsstatus programmeren bij een type A wapening. Ieder vakje geeft de gekozen wapeningsmode weer van de corresponderende groep (zie rechts boven op de code bladzijde). Zie tabel 3.1 op de Lezer bladzijde voor verdere info.
  CODE + A = wapening type A

  Type wapening/toets B (groen led op de lezer): Hierbij kan men de groepsstatus programmeren bij een type B wapening. Ieder vakje geeft de gekozen wapeningsmode weer van de corresponderende groep (zie rechts boven op de code bladzijde). Zie tabel 3.1 op de Lezer bladzijde voor verdere info.
  CODE + B = wapening type B

- ***Type codes*** Klik twee maal op het vakje van de type codes (laatste kolom van de tabel) om het menu te openen en kies het gewenste type uit :

  Manager : Deze code mag alle handelingen op het klavier uitvoeren (wapenen, toegang gebruikersmenu,...)

  Gebruikers : Deze code mag :
  - Wapenen/ontwapenen (volgens de programmatie)
  - Uitvoeren reset alarmgeheugen
  - Bijkomende uitsteltijd aanvragen in geval van een automatische wapening.

  Paniek : Deze code kan dezelfde handelingen uitvoeren als een gebruikerscode maar wordt gebruikt bij paniek (ontwapenen onder dwang). Een paniekscode ontwapent het systeem en activeert de telefoonmelder.

  Bewaker : Deze Code ontwapent de toegekende groepen voor een ingestelde tijd, geprogrammeerd als 'ronde tijd'.

  DTMF : Deze code heeft toegang tot het systeem via een telefoontoestel met DTMF nummervorming.

  Manager-Reset telefoon oproep : Deze Managercode zal na ingave eveneens alle geaktiveerde telefoonmeldingen annuleren.

- **EN Code** Deze functie kan worden gebruikt indien er meerdere codes nodig zijn om een handeling op de centrale uit te kunnen voeren. Indien deze optie gekozen wordt, moeten ***alle EN codes*** behorend tot dezelfde groep ingevoerd worden alvorens er met deze codes een handeling op de centrale kan worden uitgevoerd.

Snelle wapening

De **code 22** kan gebruikt worden om een snelle wapening uit te voeren. Door de toets [ON PRG] gedurende 3s ingedrukt te houden kan de gebruiker het systeem wapenen volgend de aan code 22 toegekende groepen.

Indien het systeem op deze manier gewapend wordt houd men geen rekening met het type code.

Codes van de KeyFob afstandsbedieningen

De bij de **codes 23 en 24** geprogrammeerde functies kunnen eveneens geactiveerd worden via de KeyFob afstandsbedieningen (deze optie is enkel geldig indien het systeem uitgerust werd met een Vector RX ontvanger). Ga naar de KeyFob bladzijde voor verdere info.

Installateur Code

De installateur code maakt het mogelijk om toegang te hebben tot de programmatie en de parameters te programmeren van de centrale via een klavier op PC (plaatselijk of van op afstand).
De installateur PIN code kan geprogrammeerd worden via klavier of PC.
De standaard PIN code voor de installateur is **0025** en moet om veiligheidsredenen veranderd worden.

Ga als volgt te werk om de installateur code wijzigen:

1. Voer de bestaande installateur code in in het vakje ‘code’ ;
2. Druk op OK
3. Voer de nieuwe code in in het vakje ‘Nieuwe Code’;
4. Voer deze code nogmaals in in het vakje ‘Bevestig nieuwe Code’;
5. Druk op ‘Schrijven’ om deze code naar de centrale te versturen.

Opmerking : Bij een nog niet geprogrammeerd systeem (standaard installateur code) zijn de stappen 1 en 2 niet noodzakelijk daar deze code reeds ingevuld is.

Programmatie van de gebruiker PIN code

De standaard gebruiker PIN codes moeten om veiligheidsredenen gewijzigd worden.

Ga als volgt te werk om de standaard PIN codes te wijzigen:

1. Kies de gewenste code plaats uit de code tabel (de gekozen code plaats wordt weergegeven boven de tabel).
2. Voer een manager code in in het vakje ‘manager code’ en druk op ‘Actief’.

   Nota : een manager code kan alle gebruiker-, paniek-en bewaker codes wijzigen als deze toegewezen zijn aan dezelfde groepen van de manager code..

3. Voer een gekozen PIN code in in het vakje ‘nieuwe code’;
4. Voer dezelfde PIN code nogmaals in als bevestiging in het vakje ‘Bevestig nieuwe Code’ en druk op ‘OK’.
5. Herhaal deze handeling voor alle andere gewenste codes en verstuur met de ‘schrijven’ toets alles naar de centrale.

Verander enkel de gebruiker PIN codes als U over een Manager code beschikt !!!

Sleutels pagina

De op deze bladzijde geprogrammeerde parameters (zie fig.3.17) bepalen de **toegangsniveaus** van de kaarten/sleutels. Het systeem kan maximaal **128 kaarten/sleutels** beheren.

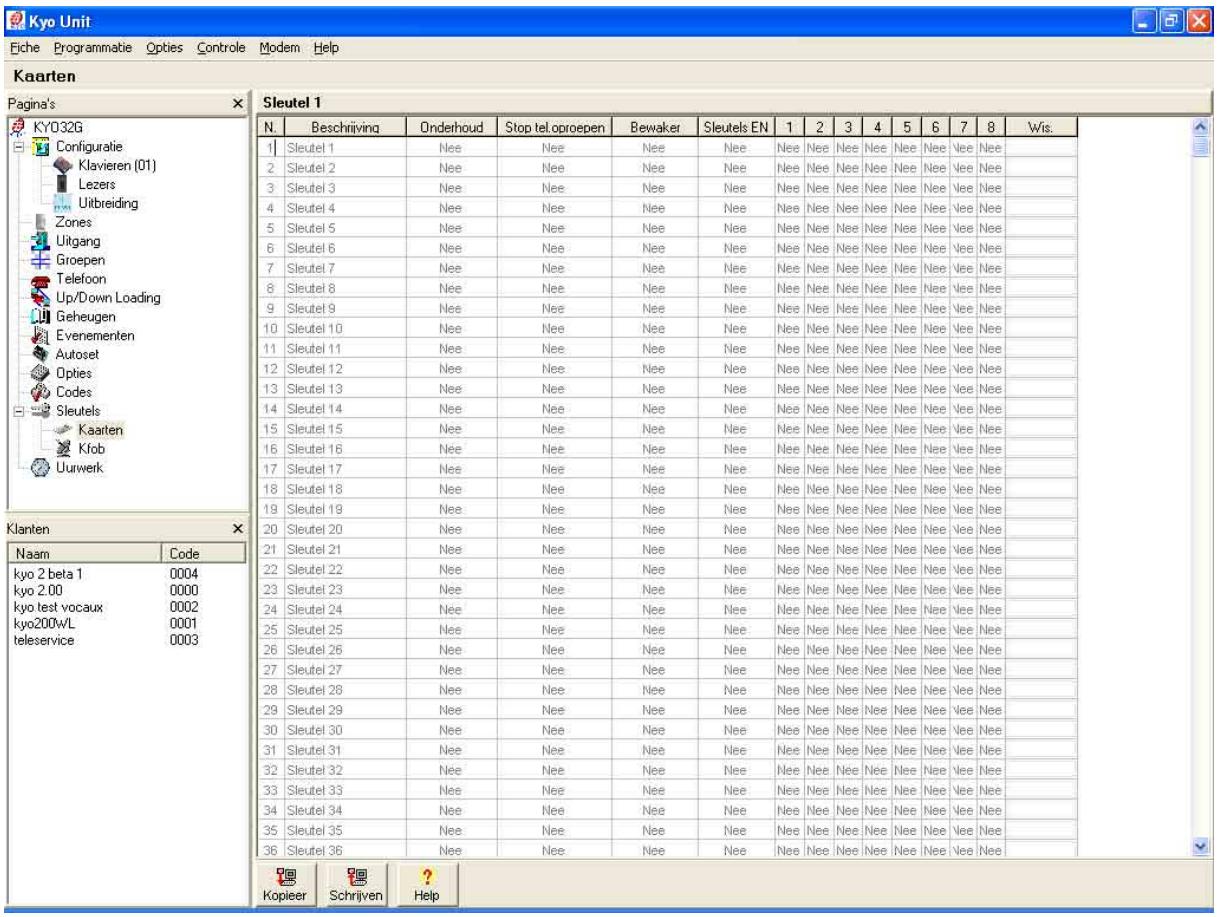

Fig.3.17a Kaarten pagina

De kaarten tabel

De kaarten/sleutels kunnen het systeem op verschillende manieren wapenen/ontwapenen, volgens hun programmatie.

- ***N°*** Deze kolom geeft de plaats weer van de kaart/sleutel het geheugen (1 tot 128).
- ***Beschrijving*** Hier kan men een beschrijving (max.16 karakters) toekennen aan de kaart/sleutel (vb. gebruikersnaam).
- ***Onderhoud*** Hiermee kan men aan elke kaart/sleutel de onderhoudsmode toekennen. In deze mode wordt het alarmrelais niet gebruikt.
- ***Stop tel.oproepen*** Hiermee maakt men het mogelijk dat de betreffende kaart/sleutel de telefonische oproepen kan stoppen.
- ***Groepen 1, 2, 3, ... 8.*** Hiermee kent men de gewenste groepen toe aan de betreffende kaart/sleutel.
- ***Wis.*** Op deze wijze is het mogelijk kaarten/sleutels te wissen (X = gewiste kaart/sleutel).
  Het wissen vindt plaats na het afsluiten en heropstarten van het programma.

KeyFob pagina

Indien de centrale uitgerust is met een Vector RX ontvanger kan deze maximaal **16 KeyFob** afstandsbedieningen beheren. Iedere KeyFob moet in relatie staan met één of twee vrije codes om de draadloze opties uit te kunnen voeren (code 23 en 24). De gebruiksmogelijkheden van de KeyFob hangt af van de attributen en toegangsniveaus toegekend aan de gekozen code. De fig.3.17b geeft de KeyFob pagina weer.

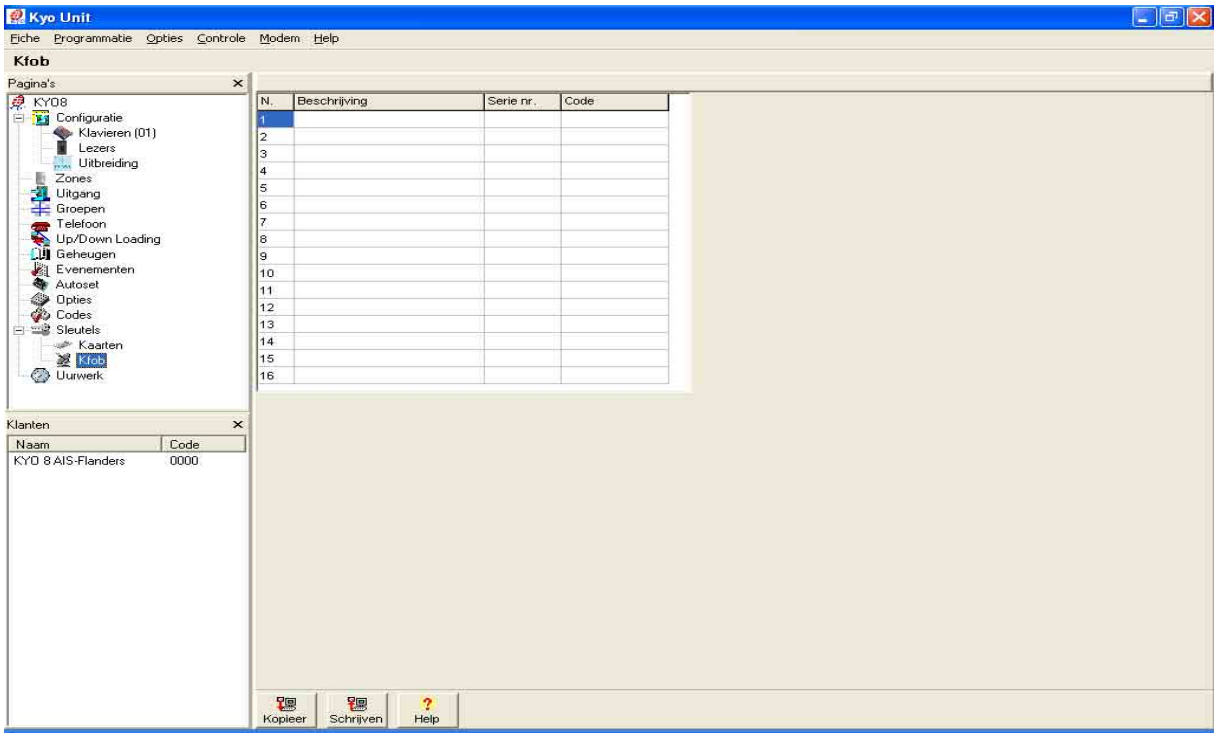

Fig. 3.17b KeyFob pagina

De KeyFob tabel

- ***N°*** — Deze kolom geeft de plaats weer van de kaart/sleutel het geheugen (1 tot 16). Deze nummers worden eveneens gebruikt tijdens de programmatie via klavier.
- ***Beschrijving*** — Hier kan men een beschrijving (max.16 karakters) toekennen aan de 16 KeyFobs.
- ***Serie nummer*** — Hier voert men het identificatie nummer in van de KeyFob. Dit nummer (6 digits hexadecimaal) staat gedrukt op de keyfob.
- ***Code*** — Kies de code welke in relatie staat met de KeyFob (code 23 of 24).

Uurwerk pagina

Wanneer men deze pagina opent verschijnt het uur en de datum van de PC. Druk op de ‘schrijven’ toets om deze gegevens naar de centrale te versturen.
Om het uur en de datum van de centrale weer te geven kan men deze bekomen via de ‘Kopieer’ toets.

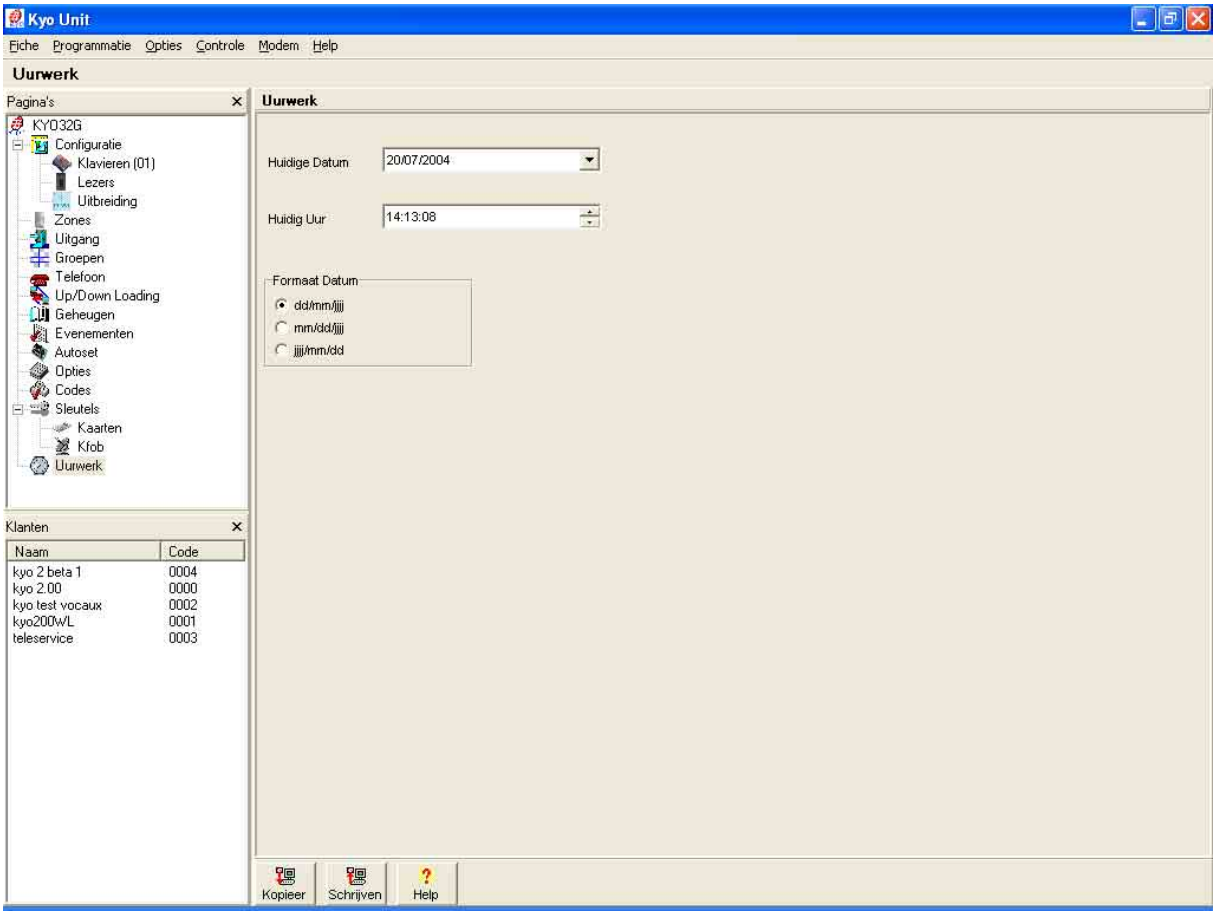

Fig.3.18. Instellen uurwerk

Programmatie via PC (RS232 verbinding)

De kabelverbinding

De geïntegreerde seriële poort van de centrale moet verbonden worden met een PC via een seriële kabel. De connector in de centrale is steeds van het type DB9 (vrouwelijk), terwijl deze van de PC eveneens DB9 (vrouwelijk) of DB25 (vrouwelijk) kan zijn en dit in functie van Uw PC (zie fig. 3.19 en 3.20).

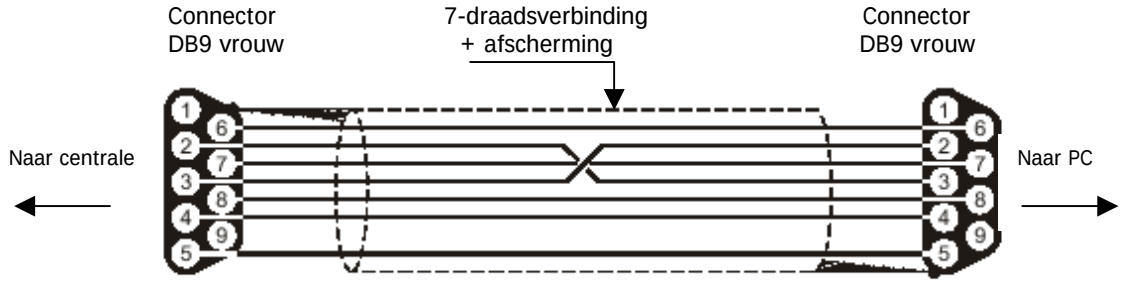

Fig.3.19 :RS232 verbinding met DB9 connector

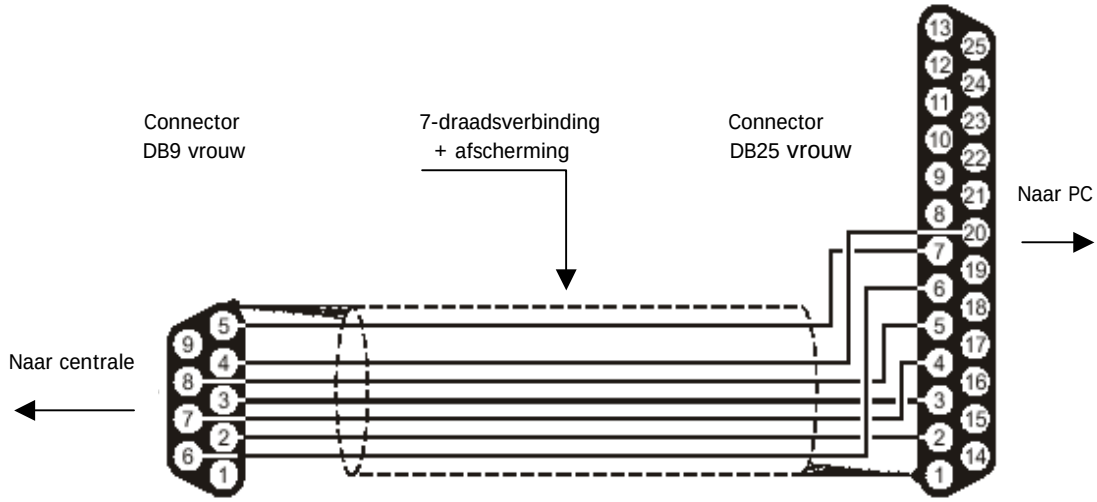

Fig.3.20 : RS232 verbinding met DB25 connector

Schrijven (versturen naar de centrale)

1. Selecteer de seriële poort van de PC als volgt:
   - Selecteer **Opties** ⇒ **Seriële poorten**
   - Selecteer de seriële poort in de **sectie Centrale**
   - Druk op **OK**

2. Voer de installateur code in (zie code pagina)
3. Het versturen van gegevens naar de centrale kan op volgende manieren :
    - Kies **Programmatie ⇒ Schrijven –** om de volledige programmatie door te sturen naar de centrale.
    - Druk op de "schrijven" knop van de pagina waarin U werkt om uitsluitend deze gegevens door te sturen.
    - Met behulp van de rechter muisknop, klik de gewenste pagina aan en met de rechter muisknop verschijnen er een aantal opties; klik op "schrijven" om de gegevens van deze pagina door te sturen. (✓).

Kopiëren (opladen van de centrale)

Om de gegevens van de centrale te kopiëren en te bekijken gaat men als volgt te werk:

- Kies **Programmatie ⇒ Kopiëren** om de volledige programmatie van de centrale op te laden naar de PC.
- Druk op de "Kopieer" knop van de pagina waarin U werkt om uitsluitend deze gegevens op te laden.
- Met behulp van de rechter muisknop; klik de gewenste pagina aan en met de rechter muisknop verschijnen er een aantal opties; klik op "Kopiëren" om de gegevens van deze pagina op te laden (✓).

Programmatie via Modem

De programmatie gegevens kunnen via de B-MOD modem (verbinding van op afstand) naar de centrale worden verstuurd . De seriële poort van de B-MOD moet verbonden worden met de seriële poort van de PC dankzij een RS232 kabel (connector DB9 vrouwelijk of indien nodig DB25 vrouwelijk)..

1. Stel de PC poort in op de PC (poort gebruikt voor de modem) op volgende manier :
    - Ga naar **Opties ⇒ Seriële poorten**
    - Kies de seriële poort in de sectie **Modem**
    - Druk op **OK**

2. Voer de installateur code in (zie Code pagina)
3. Ga naar **Modem ⇒ Verbinding** om het venster "verbinding" te openen (zie fig 3.21).
4. Programmeer volgende parameters :
    - Het **Telefoonnummer** van de klant (zie **Fiche ⇒ Configuratie bewaren)**
    - De **optie 'Geen Tonaliteitcontrole'** (zie pagina 'telefoon')
    - De **optie 'Dubbele oproep'** (zie pagina 'up/down loading').
    - De **optie 'Callback'** (zie pagina 'up/down loading').

Bij de opening van het venster ‘verbinding’ zullen de 3 vermelde opties de instellingen nemen zoals ingesteld in de pagina’s ‘telefoon’ en ‘up/down loading’. De wijzigingen in deze pagina’s hebben geen invloed op de andere programmatie instellingen.

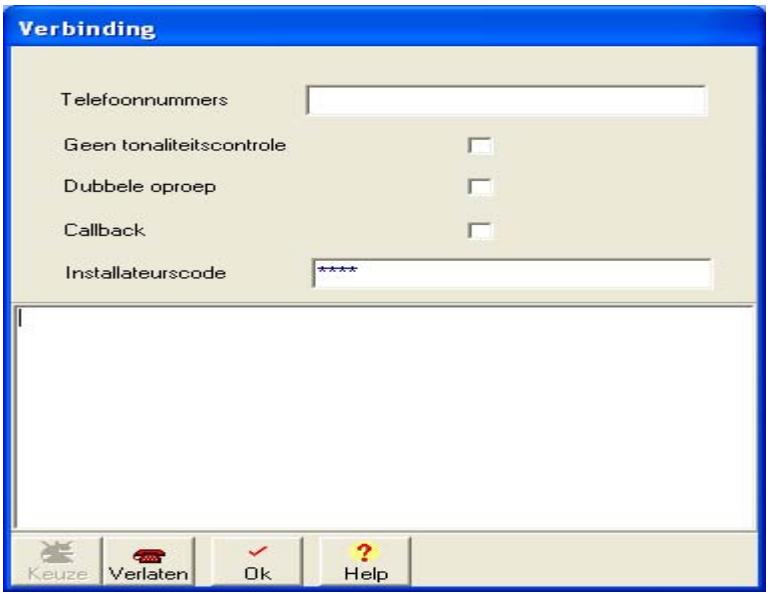

Fig.3.21 Modem verbinding

5 Druk op de toets ‘keuze’ om het statuut van de verbinding te bekijken. De tabel 3.4 geeft de complete lijst van de boodschappen weer. Indien de verbinding gemaakt is zal volgende boodschap worden weergegeven:

KYO X ACK
XXXX
Verbinding

6 Druk op OK om het venster ‘verbinding’ te sluiten en de verbinding te activeren. De toetsen ‘kopiëren’ en ‘schrijven’ hebben enkel invloed op de centrale verbonden aan de telefoonlijn.

7 Om de centrale te programmeren en de programmatie te bekijken,

8 Om de verbinding te verbreken kiest men **Modem ⇒ Ophangen**. De boodschap ‘verbinding verbroken’ verschijnt na enkele seconden.

Om een telefoonverbinding te verbreken drukt men op de knop ‘verlaten’.

Tabel 3.4 – Modem boodschappen	
Boodschap	**Beschrijving**
Omnia/Norma modem v.x.xx	Is het type modem aangesloten op de seriële poort van de PC
Modem niet herkend	De modem is niet herkend of antwoord niet .Controleer de kabel en de verbinding met de PC poort.
Verbinding....	De modem/PC wacht op een binnenkomende oproep. Dit is de status van het systeem bij het openen van het 'verbinding' venster.
Nummer vormen	Het gevormde nummer belt.
KYO x ACK	De centrale KYO is herkend
Foutieve installateur code	De centrale herkent de installateur code niet.
Lijn bezet	De modem heeft een 'bezet toon' herkend en geeft de lijn vrij.

STANDAARD PROGRAMMATIE

Centrale leeg maken (fabrieksinstelling)

Het kan noodzakelijk zijn een centrale volledig te ledigen.

Ga als volgt te werk :

1. Verbreek alle voedingsspanningen (230 Vac en 12 Vdc batterij)
2. Maak een kortsluiting met een schroeven draaier tussen de pinnen 2 en 3 van de DB9 connector op de centrale en sluit tezelfdertijd de voedingsspanning terug aan.

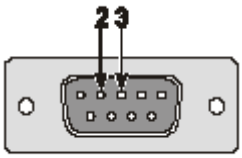

Onderstaande tabel beschrijft de fabrieksinstellingen van de centrale.

NOTA (enkel voor de KYO32) – Indien U een totale reset van het systeem uitvoert geeft het LCD klavier U de taal van het klavier weer. De taal van het klavier kan voor ieder aangesloten LCD klavier ingesteld worden (zie hoofdstuk programmatie via klavier –taalinstelling).

Tabel 4.1 – Configuratie klavier

Adres	klavier toegekend	Type	Beschrijving	Groep							
				01	02	03	04	05	06	07	08
01	**JA**	**LCD**	klavier 01	✓	✓	✓	✓	✓	✓	✓	✓
02	**JA**	**Alison/32LP**	klavier 02	✓	✓	✓	✓	✓	✓	✓	✓
03	**JA**	**ICON/KP ALISON/8L**	klavier 03	✓	✓	✓	✓	✓	✓	✓	✓
04	**JA**	**NC2/TAST**	klavier 04	✓	✓	✓	✓	✓	✓	✓	✓
05... 08		-	klavier 05... 08	✓	✓	✓	✓	✓	✓	✓	✓

Tabel 4.2 – Configuratie Lezers

Adr.	Lezer toegekend	Beschrijving	Rode LED								Gele en Groene LED							
			1	2	3	4	5	6	7	8	1	2	3	4	5	6	7	8
01...16	NEE	Lezer 01 ... 16	-	-	-	-	-	-	-	-	-	-	-	-	-	-	-	-

Tabel 4.3 – Zone en Uitgang Uitbreidingen			
Type Uitbreiding	**Actief**	**Type Uitbreiding**	**Actief**
Uitbr. zones 01 ... 04	NEE	**Uitbr. Uitgangen 01 ... 04**	NEE

Tabel 4.4 – ZONES															
N°	Pos.	Klem	Beschrijving	Type	Attr.	Contact	Cyclus	Groep							
								1	2	3	4	5	6	7	8
1	PCB	L1	Zone 1	Vertraagd	-	DBAL	Herh.	✓							
2	PCB	L2	Zone 2	Vertraagd	-	DBAL	Herh.	✓							
3	PCB	L3	Zone 3	Inbraak	-	DBAL	Herh.	✓							
4	PCB	L4	Zone 4	Inbraak	-	DBAL	Herh.	✓							
5	PCB	L5	Zone 5	Inbraak	-	DBAL	Herh.	✓							
6	PCB	L6	Zone 6	Inbraak	-	DBAL	Herh..	✓							
7	PCB	L7	Zone 7	Inbraak	-	DBAL	Herh..	✓							
8	PCB	L8	Zone 8	Inbraak	-	DBAL	Herh.	✓							
9 ⇓ 32	EXT .	-	Zone 9 ⇓ Zone 32	-	-	DBAL	Herh.	✓							

Tabel 4.5 – UITGANGEN															
N°	Pos.	Klem	Beschrijving	Attributen	Signalen	Groep									
						1	2	3	4	5	6	7	8		
1	PCB	OC1	Uitgang 1	NC	-										
2	PCB	OC2	Uitgang 2	NC	-										
3	PCB	OC3	Uitgang 3	NC	-										
4	PCB	OC4	Uitgang 4	NC	-										
5	PCB	OC5	Uitgang 5	NC	-										

Tabel 4.6 – GROEPEN EN TIJDEN									
N°	Beschrijving	Uitgang Tijd	Ingang Tijd	Preadvies autoset	Ronde Tijd	Alarm Tijd	Super-visie	Inacti-viteit	Nalatig-heid
1	Groep 01	30 sec	30 sec	2 min	5 min	3 min	120 min	0 uur	0 dagen
2	Groep 02								
3	Groep 03								
4	Groep 04								
5	Groep 05								
6	Groep 06								
7	Groep 07								
8	Groep 08								

Tabel 4.7 – TELEFOON							
N°	Beschrijving	Tonaliteit controle	DTMF	TYPE	Protocol	Code klant	Duur audio duplex
1	Nummer 1		✓	Niets	-	-	3 min
2	Nummer 2		✓	Niets	-	-	3 min
3	Nummer 3		✓	Niets	-	-	3 min
4	Nummer 4		✓	Niets	-	-	3 min
5	Nummer 5		✓	Niets	-	-	3 min
6	Nummer 6		✓	Niets	-	-	3 min
7	Nummer 7		✓	Niets	-	-	3 min
8	Nummer 8		✓	Niets	-	-	3 min

Tabel 4.8 – UP/DOWN LOADING			
Dubbele oproep	**Aantal beltonen**	**Callback**	**Test evenement**
Neen	3	Neen	Neen

Tabel 4.9 – CODES																		
N°	Beschrijving	Groep								Wapening type A en type B								Soort code
		1	2	3	4	5	6	7	8	1	2	3	4	5	6	7	8	
01	Code 1	✓	✓	✓	✓	✓	✓	✓	✓	N	N	N	N	N	N	N	N	manager
02 ... 24	Code 2 ... Code 24									-	-	-	-	-	-	-	-	Inactief

Tabel 4.10 – SLEUTELS											
N°	**Beschrijving**	**Service**	**Stoppen transmissies**	**Groep**							
				01	**02**	**03**	**04**	**05**	**06**	**07**	**08**
1 ... 128	Sleutels1 ... Sleutels 128	NEE	NEE	NEE	NEE	NEE	NEE	NEE	NEE	NEE	NEE

Tabel 4.11 – AUTOSET*							
Groep	Maandag	Dinsdag	Woensdag	Donderdag	Vrijdag	Zaterdag	Zondag
1	00 :00	00 :00	00 :00	00 :00	00 :00	00 :00	00 :00
2	00 :00	00 :00	00 :00	00 :00	00 :00	00 :00	00 :00
3	00 :00	00 :00	00 :00	00 :00	00 :00	00 :00	00 :00
4	00 :00	00 :00	00 :00	00 :00	00 :00	00 :00	00 :00
5	00 :00	00 :00	00 :00	00 :00	00 :00	00 :00	00 :00
6	00 :00	00 :00	00 :00	00 :00	00 :00	00 :00	00 :00
7	00 :00	00 :00	00 :00	00 :00	00 :00	00 :00	00 :00
8	00 :00	00 :00	00 :00	00 :00	00 :00	00 :00	00 :00
* Alle autosets zijn gedeactiveerd							

Tabel 4.12 – OPTIES		
N°	Beschrijving	Configuratie
1	**Belfunctie klavier**	**JA**
2	**Belfunctie proxi lezers**	**JA**
16	**Alle vocale nummers vormen**	**JA**
23	**Steeds LEDs op de lezers**	**JA**
30	**DTMF**	**JA**
Alle andere opties zijn niet standaard uitgeschakeld.		
Auto-Reset Geheugen		Groepen
		01 02 03 04 05 06 07 08
		Niet actief

INLEIDING **2**

ALGEMENE KARAKTERISTIEKEN 2
Centrale *2*
Kiezer *2*
Over het systeem *3*
Centrale versies *3*

COMPONENTEN EN ACCESSOIRES **4**

TECHNISCHE SPECIFICATIES **5**

SPECIFICATIES 5
KYO 8 G 5
COMPONENTEN EN ACCESSOIRES 5

IDENTIFICATIE VAN DE COMPONENTEN **6**

KYO 4, KYO 8, KYO 32 METAAL 6
KYO 4, KYO 8, KYO 32 PLASTIEK 7
KYO 8G, KYO 32G PLASTIEK 8
ALISON/S EN ALISON/DV KLAVIEREN 10
ALISON/8L EN ALISON/32LP KLAVIEREN 11
MIA KLAVIEREN 12
MIA KLAVIEREN 13
OMNIA/TAST-R KLAVIER 14
NC2/TAST KLAVIER 15
IKON/KP KLAVIER 16
ECLIPSE EN PROXY LEZERS 17
UITBREIDINGEN M-IN/6 EN M-OUT/6 19
VECTOR RX EN VECTOR RX/8 ONTVANGER 20
TOESTAND VAN DE LED'S 21
AANSLUITINGEN 22

RANDMODULES INSTALLEREN **23**

Adressering van randapparatuur *23*
Adressering ALISON/8L en 32L klavieren 24
Adressering ALISON/87L klavier 24
Adressering ALISON/32LP klavier 24
BPI Bus *26*
Installatie van de VECTOR RX *27*
Selectie van de plaats 30
AANSLUITEN VAN BPI APPARATUUR 30
AANSLUITEN VAN DE DETECTORS 31
AANSLUITEN VAN DE DETECTORS 32
SIRENES AANSLUITEN 33
SIRENES AANSLUITEN 34
ROLLUIK EN TRIL DETECTOREN AANSLUITEN 34
TAMPER AANSLUITEN 35
UITGANGEN AANSLUITEN 36
TELEFOONLIJN AANSLUITEN 36
VECTOR RX ONTVANGER 37
NC2/VOX 38
Montage *38*
Karakteristieken *38*
Uitwendige module (VOX-REM) *38*
Installatie van de VOX-REM *39*
Opname/weergave van de boodschappen *40*
Selectie van de boodschappen 40
Opname van de boodschappen 40

Weergave van de boodschappen 40
Programmatie 40
Activatie 41

PROGRAMMATIE VIA KLAVIER 42

INLEIDING 42
Tijdelijk LCD klavier voor programmatie op adres 8 42
Beperkingen van de codes 42
Toegelaten klavieren 43
Contrast, helderheid en volume regeling 44
Het LCD scherm (liquid cristal display) 45
OVERZICHT INSTALLATEUR MENU 47
TOEGANG/VERLATEN VAN HET INSTALLATEUR MENU 48
Toegang tot het menu 48
Verlaten van het menu 48
PROGRAMMATIE VAN DE VERSCHILLENDE OPTIES 49
Acties 49
Zones 50
Uitgangen 52
Tijden 53
Installateur Code 54
Sleutels 54
Codes 56
Lezers 57
Klavieren 58
Datum en uur 59
Tijden - autoset 59
Telefoon 60
Up/down loading 61
Test 61
Evenementen 62
Opties 63
Tekst (beschrijvingen) 64
Fabriek 65
Zone uitbreidingen (alleen KYO 32 series) 66
Uitgang uitbreidingen (alleen KYO 32 series) 66

PROGRAMMATIE PER PC 67

INLEIDING 67
CONFIGURATIE PAGINA 68
Pagina beheer 68
Klanten beheer 69
DE WERKBALK EN FUNCTIE TOETSEN 69
De functie toetsen Kopieer, Schrijven en Help 69
De menu balk 70
CONTROLE CENTRALE 75
PROGRAMMATIE EN CONTROLE SLEUTELLEZERS 76
KLAVIEREN PAGINA 77
De tabel van de klavieren 78
Klavieren toewijzen aan groepen 78
Type klavier 78
LEZER PAGINA 79
DE TABEL VAN DE LEZERS 80
UITBREIDING PAGINA ZONES/UITGANGEN 81
ZONE PAGINA 82
De zone tabel 82
Type 83
Gebalanceerd 84
Attributen 84

Cyclus ... *86*
Ontvanger ... *86*
Dubbele impuls ... *86*
Groepen ... *86*
PAGINA UITGANGEN ... 87
De uitgangen tabel ... *87*
Attributen ... *88*
Schakeltijd ... *88*
Groepen ... *88*
Signalen ... *88*
Samenvatting Uitgangsturingen ... 91
PAGINA GROEPEN (TIJDEN) ... 92
De groepen tabel ... *93*
Inactiviteit ... *94*
Nalatigheid ... *94*
TELEFOON PAGINA ... 95
De tabel telefoonnummers ... *95*
Selectie ... *96*
Type ... *96*
Groepen ... *96*
Telemonitoring ... *97*
Test Evenement ... *99*
GEHEUGEN PAGINA ... 100
EVENEMENTEN PAGINA ... 102
Prioritaire evenementen ... *104*
AUTOSET PAGINA (AUTOMATISCHE WAPENING) ... 108
De tijdstabel ... *108*
OPTIE PAGINA ... 109
De Optie tabel ... 109
Auto-reset van het geheugen ... *113*
CODE PAGINA ... 113
De Gebruikercode tabel ... *113*
Snelle wapening ... *115*
Codes van de KeyFob afstandsbedieningen ... *115*
Installateur Code ... *115*
Programmatie van de gebruiker PIN code ... *115*
SLEUTELS PAGINA ... 116
De kaarten tabel ... *117*
KEYFOB PAGINA ... 118
De KeyFob tabel ... *118*
UURWERK PAGINA ... 119
De kabelverbinding ... *120*
Schrijven (versturen naar de centrale) ... *120*
Kopiëren (opladen van de centrale) ... *121*
PROGRAMMATIE VIA MODEM ... 121

STANDAARD PROGRAMMATIE ... 124

CENTRALE LEEG MAKEN (FABRIEKSINSTELLING) ... 124